LA CASA DE LAS CHIMENEAS

QUEMADOR BEDROCK II

MANUAL DE INSTALACIÓN Y FUNCIONAMIENTO

MODELOS NG:
VFLDB24L-ES
VFLDB36L-ES
VFLDB48L-ES
VFLDB60L-ES
VFLDB24B-ES
VFLDB36B-ES
VFLDB48B-ES
VFLDB60B-ES

MODELOS LP:
VFLDB24L-EP
VFLDB36L-EP
VFLDB48L-EP
VFLDB60L-EP
VFLDB24B-EP
VFLDB36B-EP
VFLDB48B-EP
VFLDB60B-EP

ADVERTENCIA: Si no se sigue exactamente la información de este manual, se puede producir un incendio o una explosión que cause daños a la propiedad, lesiones personales o la muerte.

— No almacene ni use gasolina u otros vapores y líquidos inflamables cerca de este o cualquier otro aparato.

— QUÉ HACER SI HUELE A GAS

- **No trate de encender ningún aparato.**
- **No toque ningún interruptor eléctrico; no use ningún teléfono en su edificio.**
- **Llame inmediatamente a su proveedor de gas desde el teléfono de un vecino. Siga las instrucciones del proveedor de gas.**
- **Si no puede comunicarse con su proveedor de gas,llame al departamento de bomberos.**

— La instalación y el servicio deben ser realizados por un instalador calificado, una agencia de servicio o el proveedor de gas.

ADVERTENCIA: La instalación, el ajuste, la alteración, el servicio o el mantenimiento incorrectos pueden causar lesiones o daños a la propiedad. Consulte este manual para conocer los procedimientos de instalación y funcionamiento correctos. Para obtener asistencia o información adicional, consulte a un instalador calificado, una agencia de servicio o el proveedor de gas.

ADVERTENCIA: Este aparato se probó específicamente y se certificó el diseño para su instalación únicamente en una chimenea de combustión de combustible sólido, incluidas las chimeneas UL127 construidas en fábrica y las chimeneas de mampostería, o en una cámara de combustión sin ventilación listada.

ADVERTENCIA: Este es un calentador de gas sin ventilación. Utiliza aire (oxígeno) de la habitación en la que está instalado. Se deben proporcionar provisiones para una adecuada combustión y aire de ventilación. Consulte la sección Aire para combustión y ventilación en las páginas 6 a 8 de este manual.

INSTALADOR: Deje este manual con el aparato.
CONSUMIDOR: Conserve este manual para referencia futura.

TABLA DE CONTENIDO

1.	*Información de seguridad*	*1*
2.	*Identificación de producto*	*4*
3.	*Especificaciones*	*5*
4.	*Aire para Combustión y Ventilación*	*6*
5.	*Instalación*	*9*
	Instalación y espacios libres	**10**
	Espacios libres mínimos para materiales no combustibles	**10**
	Instalación ventilada	**12**
	Instalación de suministro de gas	**13**
	Instalación del quemador Bedrock II	**14**
	Comprobación de las conexiones de gas	**17**
6.	*Operación*	*18*
	Operación remota del quemador multifunción	**18**
	Instrucciones de operación de iluminación LED	**22**
	Etiqueta de instrucciones de funcionamiento	**24**
	Ejemplo de placa de características	**25**
7.	*Piezas de repuesto*	*26*
8.	*Diagrama de cableado*	*28*
9.	*Mantenimiento*	*29*
10.	*Solución de problemas*	*30*
11.	*Información de garantía*	*32*

BIENVENIDO

Gracias por comprar este quemador sin ventilación Gran Cañón Bedrock II. Estamos orgullosos de ofrecer este producto de calidad para agregar belleza y eficiencia de calefacción a suhogar.

El Bedrock II debe instalarse y usarse como un aparato de calefacción suplementario sin ventilación. Este manual del propietario brinda instrucciones completas para instalar, operar y mantener de manera segura su Bedrock II. Lea y guarde estas instrucciones. Preste especial atención a todas las instrucciones de seguridad y funcionamiento. Consulte este manual con frecuencia para garantizar la seguridad y el funcionamiento adecuados.

Para una fácil referencia, registre la información del producto.

Número de modelo: _____

Fecha de compra: _____

Dónde se compró: _____

Instalador: Coloque el número de serie etiqueta aquí.

Si tiene alguna pregunta o problema, visite www.lacasadelaschimeneas.com.mx

1 INFORMACIÓN DE SEGURIDAD

ADVERTENCIAS

ADVERTENCIA: Lea este manual del propietario cuidadosa y completamente. La instalación, el uso, el ajuste, el servicio y el mantenimiento inadecuados de este calentador pueden causar daños a la propiedad, lesiones graves o la muerte por quemaduras, incendios, explosiones, descargas eléctricas e intoxicación por monóxido de carbono. La instalación y el servicio deben ser realizados por un instalador calificado, una agencia de servicio o el proveedor de gas.

PELIGRO: monóxido de carbono

¡el envenenamiento puede conducir a la muerte!

Envenenamiento por monóxido de carbono: Los primeros signos de envenenamiento por monóxido de carbono se parecen a los de la gripe, con dolores de cabeza, mareos o náuseas. Si tiene estos signos, es posible que el calentador no esté funcionando correctamente. **¡Toma aire fresco de una vez!** Haga reparar el calentador. Algunas personas se ven más afectadas por el monóxido de carbono que otras. Estos incluyen mujeres embarazadas, personas con enfermedades cardíacas o pulmonares o anemia, personas bajo la influencia del alcohol y personas en altitudes elevadas.

Gas Natural y Propano Líquido/Gas LP: El gas natural y el propano líquido/gas LP no tienen olor. Se añade al gas un agente que produce olor. El olor le ayuda a detectar una fuga de gas. Sin embargo, el olor agregado al gas puede desvanecerse. Puede haber gas aunque no haya olor.

Asegúrese de leer y comprender todas las Advertencias. Guarde este manual como referencia. Es su guía para el funcionamiento seguro y adecuado de este calentador.

ADVERTENCIA: Este aparato está equipado para gas natural o gas propano líquido (LP). Utilice únicamente el tipo de gas indicado en la placa de características. No se permite la conversión de campo para su uso con otros gases.

ADVERTENCIA: Cualquier cambio en este calentador o sus controles puede ser peligroso.

ADVERTENCIA: PELIGRO DE INCENDIO, EXPLOSIÓN Y ASFIXIACIÓN

El ajuste, la alteración, el servicio, el mantenimiento o la instalación inadecuados de este calentador o sus controles pueden causar la muerte o lesiones graves.

Lea y siga las instrucciones y precauciones en el Manual de información del usuario proporcionado con este calentador.

ADVERTENCIA: Esté producto puedeexponerlo a sustancias químicas que incluyen monóxido de carbono, plomo ycompuestos de plomo, que el Estado deCalifornia reconoce como causantes decáncer, defectos de nacimiento u otros daños reproductivos. Para obtener más información, visite www.P65Warnings.ca.gov.

Este aparato está diseñado para calefacción suplementaria.

1. Si huele a gas

- **Cierre el suministro de gas**
- **No trate de encender ningún aparato**
- **No toque ningún interruptor eléctrico; no use ningún teléfono en su edificio**
- **Llame inmediatamente a su proveedor de gas desde el teléfono de un vecino. Siga las instrucciones del proveedor de gas.**
- **Si no puede comunicarse con su proveedor de gas, llame al departamento de bomberos**

2. Debido a las altas temperaturas, este aparato debe ubicarse fuera del tráfico y lejos de muebles/cortinas.

3. Se debe alertar a los niños y adultos sobre el peligro de las altas temperaturas de la superficie y deben mantenerse alejados para evitar quemaduras o la ignición de la ropa.

4. Los niños pequeños deben ser cuidadosamente supervisados cuando estén en la misma habitación con este aparato.

5. No coloque ropa ni ningún material inflamable sobre o cerca de su aparato de gas sin ventilación. No se deben arrojar fósforos, papel, basura o cualquier otro material encima del quemador o dentro de la llama.

6. Cualquier pantalla de seguridad, protección o barrera que se haya quitado para dar servicio a este electrodoméstico debe reemplazarse antes de poner en funcionamiento el calentador.

7. La instalación y la reparación deben ser realizadas por una persona de servicio calificada. El aparato debe ser inspeccionado antes de su uso y al menos una vez al año por un técnico profesional.

Es posible que se requiera una limpieza más frecuente debido al exceso de pelusa de las alfombras, ropa de cama, etc. Es imperativo mantener limpios los compartimientos de control, los quemadores y los conductos de circulación de aire del electrodoméstico.

8. No bloquee las tomas de aire y mantenga espacios libres adecuados para permitir el libre flujo de aire.

9. Este calefactor no debe instalarse en una habitación o espacio a menos que el volumen requerido de aire de combustión interior sea provisto por el método descrito en el Código Nacional de Gas Combustible, ANSI Z223.1/NFPA 54, el Código Internacional de Gas Combustible, o aplicable. códigos locales.

10. Este calentador necesita ventilación de aire fresco del exterior para funcionar correctamente. Este calentador tiene un sistema de seguridad de luz piloto con sensor de agotamiento de oxígeno (ODS). El ODS apaga el calentador si no hay suficiente aire fresco disponible. Ver *Aire para Combustión y Ventilación*, páginas 6 a 8. Si el calentador sigue apagándose, consulte Solución de problemas, páginas 30 y 31.

11. Proporcione espacios libres adecuados para el servicio y la operación.

12. No instale este aparato directamente sobre pisos combustibles. Asegúrese de que la superficie superior del material del piso combustible (es decir, alfombra, loseta, etc.) no esté demasiado cerca de este aparato de gas. Si este aparato está al nivel del piso o a menos de 6" por encima de la superficie superior del material del piso, debe haber al menos 12" de material combustible entre la base de la chimenea y cualquier superficie del piso combustible.

13. Se requiere por lo menos 10”-12” de material no combustible o resistente al calor sobre la chimenea. Se requerirá una campana de chimenea para actuar como un deflector de calor en la protección de los alrededores de la chimenea combustible (revestimiento y/o repisa) si no se pueden cumplir ciertos espacios mínimos (consulte la sección "Separaciones de combustibles").

14. Todos los modelos de este calentador tienen una potencia nominal de entrada de más de 10 000 BTU/hr y no deben instalarse en un dormitorio o baño (ANSI Z21.11.2).

15. ADVERTENCIA: Si no se mantienen limpias las aberturas de aire principal de los quemadores, se pueden producir hollín y daños a la propiedad.

16. Cuando se instale como aparato ventilado decorativo, la unidad debe cumplir con todos los códigos locales o, en ausencia de códigos locales, con el Código Nacional de Gas Combustible ANSI Z223.1/NFPA 54.

17. El aparato y la válvula de gas principal del aparato deben desconectarse del sistema de tuberías de suministro de gas durante cualquier prueba de presión de ese sistema a una presión de prueba superior a ½ psi (3,5 kPa). El aparato debe aislarse del sistema de tuberías de suministro de gas cerrando la válvula de cierre del equipo durante cualquier prueba de presión del sistema de tuberías de suministro de gas a una presión de prueba igual o inferior a ½ psi (3,5 kPa).

18. Mantenga el área alrededor de su aparato de gas libre de materiales combustibles, gasolina y cualquier otro vapor/líquido inflamable. Tenga especial cuidado si el aparato de gas está instalado en un sótano o en un garaje reformado.

19. No use este aparato si alguna parte ha estado bajo el agua. Llame de inmediato a un técnico de servicio profesional calificado para que inspeccione el aparato y reemplace una parte del sistema de control y cualquier control de gas que haya estado bajo el agua.

20. Realice una revisión visual periódica de la llama del piloto y del quemador.

21. ADVERTENCIA: Este electrodoméstico debe instalarse únicamente en una chimenea de mampostería que queme combustible sólido o construida en fábrica UL 127 o en un recinto de cámara de combustión sin ventilación homologado. Ha sido certificado de diseño para estas instalaciones.

Excepción: NO instale este electrodoméstico en una chimenea construida en fábrica que incluya instrucciones que indiquen que no se ha probado o que no debe usarse con leños de gas sin ventilación.

22. ADVERTENCIA: Antes de instalar una chimenea de combustible sólido, un limpiador de chimeneas calificado debe limpiar el conducto de humos y la cámara de combustión para eliminar el hollín, la creosota, las cenizas y la pintura suelta.

23. ADVERTENCIA: No permita que los ventiladores soplen directamente en la chimenea. Evite corrientes de aire que alteren los patrones de llama del quemador.

24. ADVERTENCIA: No use un inserto de soplador, inserto de intercambiador de calor u otro accesorio que no esté aprobado para usar con este calentador.

25. Para la instalación sin ventilación en dormitorios o baños, el ensamblaje de la base del quemador debe asegurarse a la chimenea o al piso de la cámara de combustión de acuerdo con estas instrucciones de instalación, según corresponda.

26. Debe haber una pantalla de chimenea en su lugar cuando este aparato esté funcionando, a menos que se proporcionen otras disposiciones para el aire de combustión, la pantalla tiene una(s) abertura(s) para la introducción de aire de combustión.

27. Es importante usar este electrodoméstico en la chimenea de tamaño mínimo como se indica en la sección "Tamaño mínimo de la cámara de combustión" que muestra la altura, el ancho y la profundidad.

28. No se deben quemar combustibles sólidos en la chimenea donde se instala un aparato de gas sin ventilación.

29. Las puertas de vidrio deben estar completamente abiertas cuando este aparato de gas sin ventilación esté en funcionamiento. No opere este aparato si las puertas de vidrio están cerradas. Esto puede ocasionar formación de hollín, interrupciones del quemador y una posible explosión del vidrio, causando daños o lesiones.

30. Todos los conductos de aire exteriores y/o vertederos de cenizas ubicados en el piso o las paredes de la chimenea deben sellarse permanentemente antes de la instalación. Use sellador resistente al calor. No selle la compuerta de tiro de la chimenea.

31. Es posible que los códigos estatales y locales solo permitan el funcionamiento de este aparato en una configuración ventilada. Verifique los códigos de su estado o localidad.

32. Si aparece hollín en el electrodoméstico o en otras áreas de la chimenea en la que está instalado este electrodoméstico, apague el sistema y llame a un técnico de servicio profesional calificado, un técnico del sistema de quemadores de gas sin ventilación o su compañía local de gas.

33. Este electrodoméstico se puede instalar en una casa (móvil) fabricada (móvil) de mercado secundario, ubicada permanentemente, donde no lo prohíban los códigos locales. La instalación de electrodomésticos diseñados para casas prefabricadas o casas móviles debe cumplir con las Normas de seguridad y construcción de casas prefabricadas, Título 24 CFR, Parte 3280 en EE. UU.; o con CAN/ CSA Z240 MH, Mobile Housing en Canadá; o con ANSI/ NCSBCS A225.1/NFPA 501A, norma de instalaciones de casas prefabricadas cuando ninguna de las normas mencionadas anteriormente es aplicable.

⚠ WARNING

PELIGRO DE RIESGO DE INCENDIO / ENCENDIDO RETRASO

La alta presión de suministro dañará la válvula/los controles.

Desconecte la válvula/control de gas principal del aparato de la tubería de suministro cuando realice pruebas de presión en ese sistema a presiones superiores a 1/2 psi (3,5 kPa).

Aísle el aparato con su válvula de cierre durante cualquier prueba de presión de la tubería de suministro a presiones iguales o inferiores a 1/2 psi (3,5 kPa).

⚠ DANGER

VOLUNTAD DE VIDRIO CALIENTE

PROVOCAR QUEMADURAS.

NO TOCAR VIDRIO HASTA ENFRIAR.

NUNCA PERMITA NIÑOS PARA TOCAR EL VIDRIO.

2 identificación de producto

A manijasB
caso

C. Quemador

D Válvula de gas

E. Tapa de válvula de gas

F Base

G. Junta del iFC

H. Receptor Pro-Flama

i. Piloto

J. Cable de alimentación

K luces LED

L. Control remoto del quemador multifunción

M LED remoto

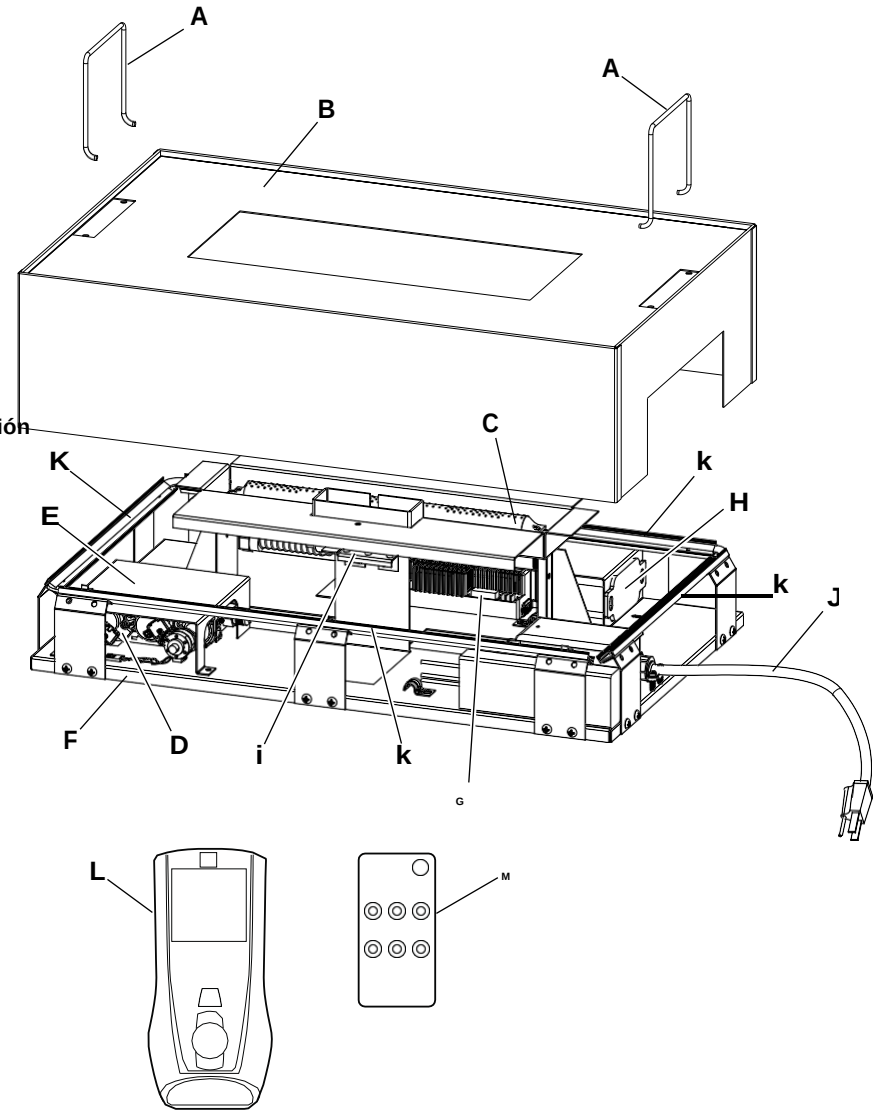

Figura 2.1 - Quemador sin ventilación Bedrock II

Características del producto

Operación

Este calentador es de combustión limpia. No requiere ventilación exterior. No hay pérdida de calor por un conducto de ventilación o por una chimenea. El calor se genera mediante llamas amarillas realistas que bailan. Este calentador está diseñado para funcionar sin ventilación con la compuerta de tiro cerrada. Los códigos estatales y locales en algunas áreas prohíben el uso de calentadores sin ventilación. Puede operar el calentador como un producto ventilado abriendo la compuerta de tiro.

piloto de seguridad

Este calentador tiene un piloto con un sistema piloto de seguridad con sensor de agotamiento de oxígeno (ODS). El ODS/piloto es una característica necesaria para los calefactores de habitación sin ventilación. El ODS/piloto detecta la cantidad de oxígeno disponible en la habitación y apaga el quemador si el oxígeno cae por debajo del 18 %.

3 ESPECIFICACIONES

Modelos NG	BTU Alto	BTU Bajo	Colector Presión	entrada Presión Mínimo	entrada Presión Máximo
VFLDB24L-ES	16,000	10,000	inodoro de 3,5″	5″	10,5″
VFLDB36L-ES	32,000	20,000	inodoro de 3,5″	5″	10,5″
VFLDB48L-ES	39,500	27,000	inodoro de 3,5″	7″	10,5″
VFLDB60L-ES	39,500	27,000	inodoro de 3,5″	7″	10,5″
VFLDB24B-ES	16,000	10,000	inodoro de 3,5″	7″	10,5″
VFLDB36B-ES	32,000	20,000	inodoro de 3,5″	5″	10,5″
VFLDB48B-ES	39,500	27,000	inodoro de 3,5″	5″	10,5″
VFLDB60B-ES	39,500	27,000	inodoro de 3,5″	5″	10,5″
Modelos LP					
VFLDB24L-EP	16,000	9,000	inodoro de 10″	11″	14″
VFLDB36L-EP	32,000	16,000	inodoro de 10″	11″	14″
VFLDB48L-EP	39,500	18,000	inodoro de 10″	11″	14″
VFLDB60L-EP	39,500	18,000	inodoro de 10″	11″	14″
VFLDB24B-EP	16,000	9,000	inodoro de 10″	11″	14″
VFLDB36B-EP	32,000	16,000	inodoro de 10″	11″	14″
VFLDB48B-EP	39,500	18,000	inodoro de 10″	11″	14″
VFLDB60B-EP	39,500	18,000	inodoro de 10″	11″	14″

Tabla 1 - Especificaciones

4 AIRE PARA COMBUSTIÓN Y VENTILACIÓN

⚠ ADVERTENCIA: Este calefactor no debe instalarse en un espacio confinado a menos que proporcione aire de combustión y ventilación adecuados. Lea las siguientes instrucciones para asegurar el aire fresco adecuado para este y otros aparatos que queman combustible en su hogar.

Todos los aparatos que queman combustible necesitan aire fresco para una combustión y ventilación adecuadas.

Los extractores de aire, las chimeneas, las secadoras de ropa y los electrodomésticos que queman combustible extraen aire de la casa para funcionar. Debe proporcionar suficiente aire fresco para estos aparatos. Esto asegurará la ventilación adecuada de los aparatos que queman combustible ventilados.

Proporcionar adecuado Ventilación

Lo siguiente son extractos del Código Nacional de Gas Combustible. NFPA 54/ ANSI Z223.1, Sección 5.3, Aire para combustión y ventilación.

Todos los espacios en los hogares se clasifican en una de las siguientes tres clasificaciones de ventilación:

1. Construcción inusualmente ajustada
2. Espacio no confinado
3. Espacio confinado.

La información de las páginas 6 a 8 le ayudará a clasificar su espacio y proporcionar una ventilación adecuada.

Construcción inusualmente apretada

El aire que se filtra alrededor de puertas y ventanas puede proporcionar suficiente aire fresco para la combustión y la ventilación. Sin embargo, en edificios de construcción inusualmente estrecha, debe proporcionar aire fresco adicional.

Una construcción inusualmente hermética se define como una construcción en la que:

a. Las paredes y los cielos rasos expuestos a la atmósfera exterior tienen un retardador continuo de vapor de agua con una calificación de una perm (6x10-11kg por pa-seg-m2) o menos con aberturas empaquetadas o selladas y

b. Se han agregado burletes en ventanas y puertas que se pueden abrir y

C. Se aplican calafateo o selladores en áreas tales como juntas alrededor de marcos de ventanas y puertas, entre placas de piso y pisos, entre juntas de pared y techo, entre paneles de pared, en penetraciones para tuberías, tuberías eléctricas y de gas, y en otras aberturas.

si su hogar cumple con los tres criterios anteriores, debe proporcionar aire fresco adicional. Ver *Aire de ventilación del exterior*, página 8.

Si su hogar no cumple con los tres criterios anteriores, proceda a *Determinación del flujode aire para la ubicación del calentador*, página 7.

Espacio confinado y no confinado

El Código Nacional de Gas Combustible (AN-SIZ223.1, 1992 Sección 5.3) define espacios confinados y no confinados.

Un espacio confinado es un espacio donde el volumen es inferior a 50 pies cúbicos por 1000 Btu por hora (4,8 m3por kw) de la clasificación de entrada agregada de todos los aparatos instalados en ese espacio.

Un espacio no confinado como un espacio donde el volumen es de al menos 50 pies cúbicos por 1000 Btu por hora (4,8 m3por kw) de la clasificación de entrada agregada de todos los aparatos instalados en ese espacio.

Las habitaciones que se comunican directamente con el espacio en el que se instalan los electrodomésticos*, a través de aberturas que no tienen puertas, se consideran parte del espacio no confinado.

* Las habitaciones contiguas se comunican solo si hay pasillos sin puertas o rejillas de ventilación entre ellas.

Determinación del flujo de aire para la ubicación del calentador

Determinar si tiene un espacio confinado o no confinado

Use esta hoja de trabajo para determinar si tiene un espacio confinado o no confinado.

Espacio: Incluye la habitación en la que instalará el calefactor más las habitaciones contiguas con pasillos sin puertas o rejillas de ventilación entre las habitaciones.

1. Determinar el volumen del espacio (largo x ancho x alto).

   Largo x Ancho x Alto =

   cu. ft. (volumen de espacio)

   Ejemplo: Tamaño del espacio 20 pies (largo) x 16 pies (ancho) x 8 pies (altura del techo) =2560 cu. ft. (volumen de espacio)

   Si se proporciona ventilación adicional a la habitación contigua con rejillas o aberturas sin puertas, sume el volumen de estas habitaciones al volumen total del espacio.

2. Divida el volumen del espacio entre 50 pies cúbicos para determinar el máximo de Btu/Hr el espacio puede soportar.

   _____(volumen de espacio) ÷ 50 cu. ft. = (máximo Btu/Hr que el espacio puede soportar)

   Ejemplo:2560 cu. ft. (volumen de espacio) ÷ 50 cu. ft. = 51.2 o 51,200 (máximo Btu/Hr que el espacio puede soportar)

3. Sume los Btu/Hr de todos los aparatos que queman combustible en el espacio.

Calentador sin ventilación	_____**Btu/hora**
Calentador de agua a gas*	_____**Btu/hora**
Horno de gas	_____**Btu/hora**
Calentador de gas ventilado	_____**Btu/hora**
Quemador de chimenea de gas	_____**Btu/hora**
Otros aparatos de gas*	_____**Btu/hora**
TOTAL	_____**Btu/hora**

   Ejemplo:

   Calentador de agua a gas..... 40 000 Btu/Hr

   Calentador sin ventilación .....31 500 Btu/ Hr

   TOTAL..... 71,500 Btu/Hr

   * No incluya aparatos de gas de ventilación directa. La ventilación directa extrae el aire de combustión del exterior y lo ventila hacia el exterior.

4. Compare los Btu/Hr máximos que el espacio puede admitir con la cantidad real de Btu/Hr utilizada.

   _____Btu/Hr (máximo que puede soportar el espacio)

   _____Btu/Hr (cantidad real de Btu/Hr utilizada)

   Ejemplo:51,200 Btu/Hr (máximo que puede soportar el espacio)

   71,500 Btu/Hr (cantidad real de Btu/Hr utilizada)

El espacio en el ejemplo anterior es un espacio confinado porque los Btu/Hr reales utilizados son más que los Btu/Hr máximos que el espacio puede soportar. Debe proporcionar aire fresco adicional. Sus opciones son las siguientes:

A. Reelaborar la hoja de trabajo, agregando el espacio de una habitación contigua. Si el espacio adicional proporciona un espacio no confinado, retire la puerta de la habitación contigua o agregue rejillas de ventilación entre las habitaciones. Ver *Aire de ventilación desde el interior del edificio*, página 8.

B. Ventile la habitación directamente al exterior. ver *Airé de ventilación del exterior*, página 8.

C. Instale un calentador de Btu/Hr más bajo, si el tamaño de Btu/Hr más bajo hace que la habitación no esté confinada.

Si las Btu/Hr reales utilizadas son menores que las Btu/Hr máximas que el espacio puede soportar, el espacio es un espacio no confinado. No necesitará ventilación de aire fresco adicional.

ADVERTENCIA: Si el área en la que se puede operar el calentador es más pequeña que la definida como un espacio no confinado, proporcione aire de combustión y ventilación adecuado mediante uno de los métodos descritos en la *Código Nacional de Gas Combustible*, *ANSI Z223.1*, *1992*, *Sección 5.3* o códigos locales aplicables.

Aire de ventilación

Aire de ventilación desde el interior del edificio

Este aire fresco vendría de un espacio no confinado contiguo. Cuando ventile a un espacio no confinado contiguo, debe proporcionar dos aberturas permanentes: una dentro de 12" del techo y otra dentro de 12" del piso en la pared que conecta los dos espacios (vea las opciones 1 y 2, Figura 4.1). También puede quitar la puerta de la habitación contigua (consulte la opción 3, Figura 4.1). Siga el Código Nacional de Gas Combustible NFPA 54/ANSI Z223.1, Sección 5.3, Aire para combustión y ventilación para el tamaño requerido de rejillas o conductos de ventilación.

ADVERTENCIA: Trabajo de reelaboración-hoja, sumando el espacio del espacio libre contiguo. Los espacios combinados deben tener suficiente aire fresco para suministrar todos los electrodomésticos en ambos espacios.

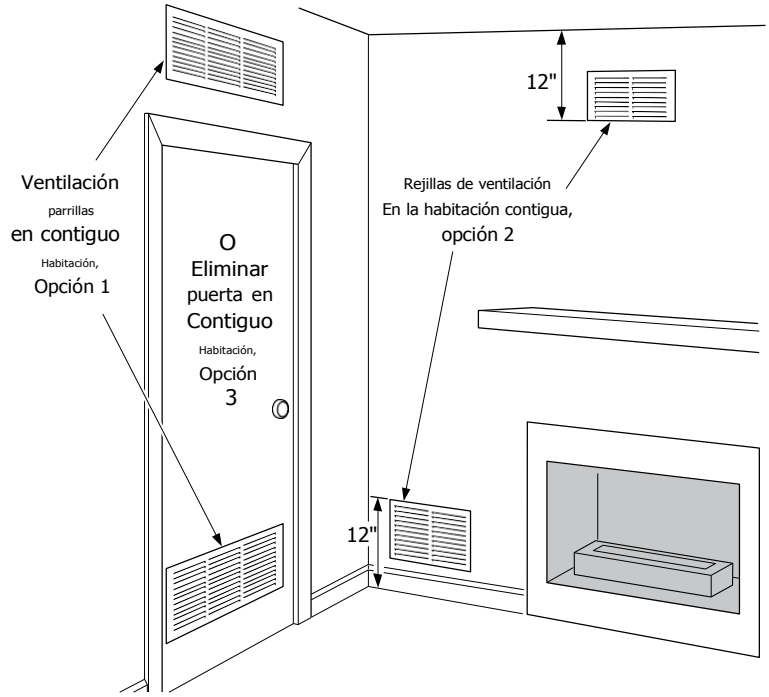

Figura 4.1 - Aire de ventilación desde el interior del edificio

Aire de ventilación del exterior

Proporcione aire fresco adicional mediante el uso de rejillas o conductos de ventilación. Debe proporcionar dos aberturas permanentes: una dentro de 12" del techo y otra dentro de 12" del piso. Conecte estos elementos directamente al exterior o espacios abiertos al aire libre. Estos espacios incluyen áticos y sótanos.

IMPORTANTE: No proporcione aberturas para la entrada o salida de aire en el ático si el ático tiene una ventilación eléctrica controlada por termostato. El aire caliente que ingresa al ático activará la ventilación eléctrica.

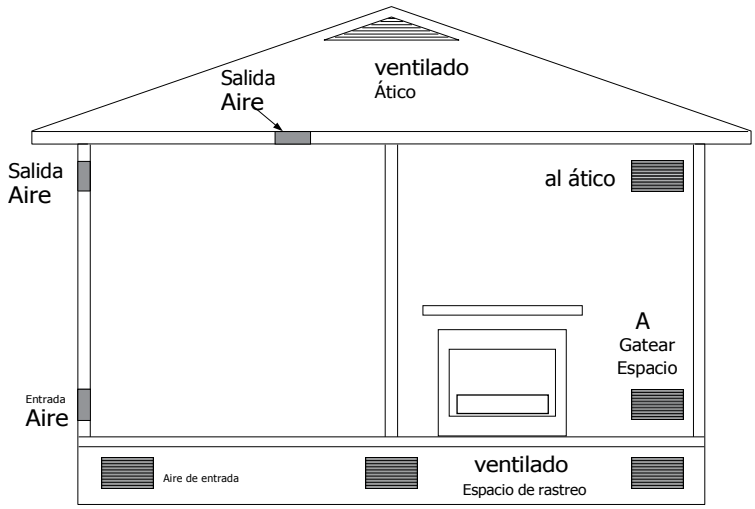

Figura 4.2 - Aire de ventilación del exterior

5 INSTALACIÓN

AVISO: Una persona de servicio calificada debe instalar el calentador. Siga todos los códigos locales.

AVISO: Es posible que los códigos estatales o locales solo permitan el funcionamiento de este aparato en una configuración ventilada. Verifique los códigos de su estado o localidad.

ADVERTENCIA: Antes de instalar en una chimenea que quema combustible sólido, un limpiador de chimeneas calificado debe limpiar el conducto de humos y la cámara de combustión para eliminar el hollín, la creosota, las cenizas y la pintura suelta. La creosota se encenderá si se calienta mucho. Inspeccione el conducto de la chimenea en busca de daños. Si está dañado, opere el calentador con la compuerta de tiro cerrada.

ADVERTENCIA: Selle las salidas de aire fresco o las puertas de limpieza de cenizas ubicadas en el piso o la pared de la chimenea. De lo contrario, la formación de corrientes de aire puede provocar la interrupción del piloto o la formación de hollín. Utilice un sellador resistente al calor. No selle la compuerta de tiro de la chimenea.

ADVERTENCIA: Nunca instale el calentador

- **En un dormitorio o baño a menos que se instale como un aparato ventilado (vea la página 9)**
- **En un vehículo recreativo**
- **Donde las cortinas, los muebles, la ropa u otros objetos inflamables estén a menos de 36 pulgadas del frente, la parte superior o los lados del calentador**
- **En áreas de mucho tráfico**
- **En áreas ventosas o con corrientes de aire**

PRECAUCIÓN: Este calefactor genera corrientes de aire caliente. Estas corrientes mueven el calor a las superficies de las paredes al lado del calentador. La instalación del calefactor junto a revestimientos de pared de vinilo o tela, o el funcionamiento del calefactor donde existen impurezas en el aire (como el humo del tabaco), puede decolorar las paredes.

IMPORTANTE: Los calentadores sin ventilación añaden humedad al aire. Si bien esto es beneficioso, la instalación del calefactor en habitaciones sin suficiente aire de ventilación puede causar la formación de moho debido al exceso de humedad. ver *Airé para Combustión y Ventilación*, páginas 6 a 8.

Comprobar tipo de gas

ADVERTENCIA: Este aparato está equipado para gas natural o gas propano líquido (LP). Utilice únicamente el tipo de gas indicado en la placa de características. No se permite la conversión de campo para su uso con otros gases.

Utilice únicamente el tipo de gas indicado en la placa de características del calefactor. Si su suministro de gas es diferente, no instale el calentador. Llame al distribuidor donde compró el calentador para obtener el tipo de calentador adecuado.

INSTALACIÓN Y LIQUIDACIONES

(Operación sin ventilación únicamente)

ADVERTENCIA: Mantenga la espacios libres mínimos. Si puede, proporcione mayores espacios libres desde el suelo, el techo y la pared contigua.

Siga cuidadosamente los espacios libres para materiales combustibles especificados en este manual. Esto garantizará una instalación segura en mampostería, chimeneas fabricadas con certificación UL o caja de fuego sin ventilación con diseño certificado por AGA y listada para usar con estos modelos.

Espacios libres mínimos para Combustibles

A. Deje un espacio de al menos 12 pulgadas desde el lado de la abertura de la chimenea hasta paredes, muebles u otros objetos combustibles.

B. Deje un espacio libre de al menos 36 pulgadas desde la parte superior de la chimenea hasta el techo.

C. Deje un espacio de al menos 36 pulgadas desde el frente de la abertura de la chimenea hasta los objetos combustibles.

D. Proporcione al menos 1 pulgada de espacio libre desde la parte posterior del quemador

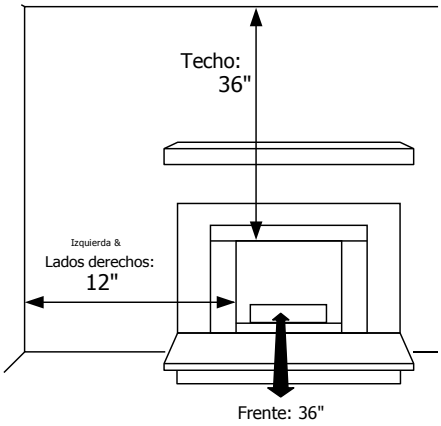

Figura 5.1 - Distancia mínima a la pared y al techo

Espacios libres mínimos para Materiales combustibles (pulgadas)			
Todos los modelos			
Frente	Techo	Izquierda	Bien
36″	36″	12″	12″

Tabla 2 - Distancias mínimas a materiales combustibles

Tamaño mínimo de la cámara de combustión				
NG/ LP	Delantero Ancho	Trasero Ancho	Profundidad	Altura
24	24″	24″	15"	20″
36	36″	36″	15"	20″
48	48″	48″	15"	20″
60	60″	60″	15"	20″

Tabla 3 - Tamaño mínimo de la cámara de combustión

AVISO: Los calentadores de control manual se pueden usar como un producto ventilado. Si es así, siempre debe hacer funcionar el calefactor con la compuerta de tiro de la chimenea abierta. Si el calentador funciona con la compuerta abierta, no se necesita material no combustible sobre la abertura de la chimenea. Ir a *Instalación ventilada*, pagina 12.

Mínimo Incombustible

Espacios libres de materiales

si no usa la repisa de la chimenea

Debe tener materiales no combustibles sobre la abertura de la chimenea. Los materiales no combustibles (como pizarra, mármol, baldosas, etc.) deben tener al menos 5/8 de pulgada de espesor. No instale láminas de metal sobre material combustible. Con láminas de metal, debe tener material no combustible detrás. El material no combustible debe extenderse al menos 22,5 pulgadas hacia arriba (para todos los modelos). Si el material no combustible mide menos de 22,5 pulgadas, debe instalar una campana de chimenea. Consulte las Figuras 5.3, página 11 para conocer los espacios libres mínimos.

IMPORTANTE: Sí no puede cumplir con estos espacios libres mínimos, debe operar el calefactor con la compuerta de tiro de la chimenea abierta. Ir a *Instalación ventilada*, pagina 12.

sí usa mantel

Debe tener materiales no combustibles sobre la abertura de la chimenea. Los materiales no combustibles (como pizarra, mármol, baldosas, etc.) deben tener al menos 5/8 de pulgada de espesor. No instale láminas de metal sobre material combustible. Con láminas de metal, debe tener material no combustible detrás. El material no combustible debe extenderse al menos 22,5 pulgadas hacia arriba (para todos los modelos). Si el material no combustible mide menos de 22,5 pulgadas, debe instalar la campana de la chimenea. Incluso si el material no combustible mide más de 22,5 pulgadas, es posible que necesite un accesorio de campana para desviar el calor de la repisa de la chimenea. Consulte las Figuras 5.3, página 11 para conocer los espacios libres mínimos.

IMPORTANTE: Sí no puede cumplir con estos espacios libres mínimos, debe operar el calefactor con la compuerta de tiro de la chimenea abierta. Ir a *Instalación ventilada*, pagina 12.

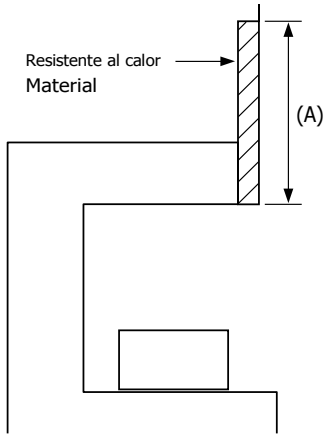

Figura 5.2 - Material resistente al calor (pizarra, mármol, azulejo, etc.) sobre la chimenea

Espacios libres de la repisa de la chimenea

Además de cumplir con los espacios libres para materiales no combustibles, también debe cumplir con los espacios libres requeridos entre la abertura de la chimenea y la repisa de la chimenea. Si no cumple con los espacios libres enumerados a continuación, necesitará una capucha.

Determinación del espacio libre mínimo de la repisa de la chimenea

Si cumple con el espacio mínimo entre la repisa de la chimenea y la parte superior de la abertura de la chimenea, no se requiere una campana (vea la Figura 5.3).

Si su instalación no cumple con los espacios libres mínimos anteriores, debe:

- Opere el quemador solo con la compuerta de tiro abierta, O
- Levante la repisa de la chimenea a una altura aceptable, O
- Retire la repisa de la chimenea.

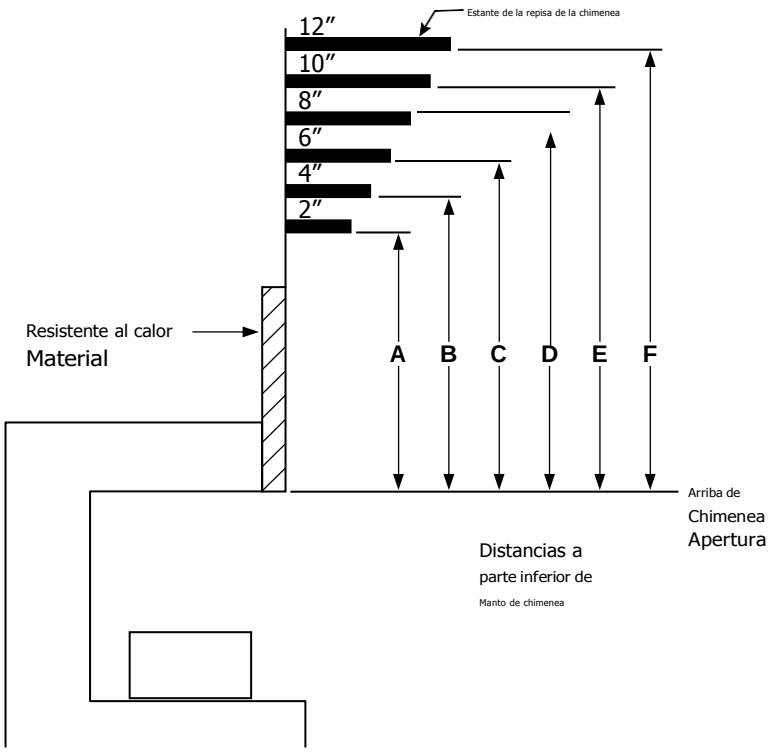

Figura 5.3 - Espacios libres mínimos de la repisa de la chimenea sin usar la campana

Espacios libres mínimos hasta la parte inferior de la repisa de la chimenea (sin capota) Dimensiones en pulgadas						
Modelo	A	B	C	D	E	F
24	18	20	22	24	26	28
36	18	20	22	24	26	28
48	18	20	22	24	26	28
60	18	20	22	24	26	28

Tabla 4 - Espacios libres mínimos hasta la parte inferior de la repisa de la chimenea

Instalación ventilada

Es posible que los códigos estatales y locales solo permitan el funcionamiento de este aparato en una configuración ventilada. Verifique los códigos de su estado o localidad.

Cuando se instale como un aparato ventilado decorativo, la unidad debe cumplir con todos los códigos locales o, en ausencia de códigos locales, con el Código Nacional de Gas Combustible ANSI Z223.1/NFPA 54.

instalación del accesorio de abrazadera del amortiguador para ventilación

Operación

NOTA: Cuándo se usa como calentador ventilado, el aparato debe instalarse únicamente en una chimenea que queme combustible sólido con una salida de humos que funcione y construida con material no combustible.

Puede usar este calentador como un producto ventilado. Hay tres razones para operar su calentador en el modo ventilado.

1. La chimenea no cumple con los requisitos de espacio libre para combustibles para un funcionamiento sin ventilación.
2. Los códigos estatales o locales no permiten el funcionamiento sin ventilación.
3. Prefiere el funcionamiento ventilado.

Si se aplican las razones 1 o 2, debe abrir permanentemente la compuerta de tiro de la chimenea y proporcionar una apertura de tiro mínima. Hay varios métodos para hacer esto. Algunos métodos pueden estar restringidos en su área. Verifique todos los códigos locales que se aplican a usted.

Para su comodidad, se proporciona una abrazadera amortiguadora con este calentador. Utilice esta abrazadera donde no lo prohíban los códigos locales. Esto asegurará la operación ventilada (vea la Figura 5.7). La abrazadera de la compuerta mantendrá la compuerta abierta, lo que permitirá que el calentador ventile el tiro de la chimenea.

Use el perno ajustable de 3″ para ajustar la compuerta a la apertura correcta, según la tabla de ventilación de la Tabla 3.

Aberturas de compuerta de chimenea para operación ventilada

Área de apertura libre del amortiguador de chimenea para chimeneas construidas en fábrica				
Chimenea Altura en pies) *	Clasificación de entrada del aparato (kBTU/h) 16k	20k	30k	40k
	Pulgadas mínimas de apertura2			
10	11.3	11.3	16.6	22.11
15	8.6	8.6	12.6	17.3
20	7.5	7.5	10.8	14.5
25	6.6	6.6	9.6	12.6
30	6.2	6.2	9.1	11.3
35	5.7	5.7	8	10.8
40	5.6	5.6	7.5	10.2

Área de apertura libre del amortiguador de chimenea para chimeneas de mampostería				
Chimenea Altura en pies)	Clasificación de entrada del aparato (kBTU/h) 16k	20k	30k	40k
	Pulgadas mínimas de apertura2			
6	17.6	17.6	25.7	33.8
8	16.5	16.5	23.7	31.2
10	15.1	15.1	21.7	28.7
15	14.1	14.1	19.9	26.1
20	12.9	12.9	18.5	23.7
30	12.2	12.2	16.9	21.6

* La altura es desde el hogar hasta la parte superior de la chimenea y la altura mínima es de 10 pies.

Tabla 3 - Aberturas de compuertas de chimenea para operación ventilada

Área de Varios estándares F chimeneas redondas	
Diámetro	Área (pulgadas cuadradas)
5″	20 metros cuadrados Pulgadas
6″	29 cuadrados Pulgadas
7″	39 cuadrados Pulgadas
8″	51 cuadrados Pulgadas

Tabla 4 - Área de conductos de humos redondos

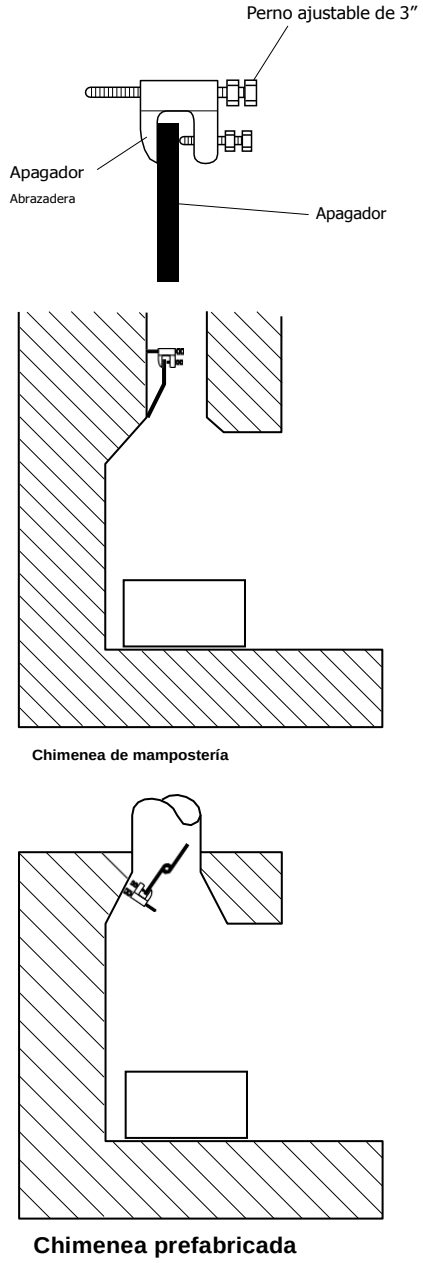

Figura 5.7 - Colocación de la abrazadera del amortiguador

instalación de suministro de gas

AVISO: Una persona de servicio calificada debe conectar el calentador al suministro de gas. Siga todos los códigos locales.

elementos de instalación necesarios

Antes de instalar el calentador, asegúrese de tener los elementos que se enumeran a continuación.

- Tuberías (consulte los códigos locales)
- Sellador de juntas de tubería aprobado (resistente al gas LP)
- Válvula de cierre manual *
- Conexión del manómetro de prueba *
- Trampa de sedimentos
- Unión en T
- Llave de tubo

* Una válvula de cierre manual con diseño certificado por AGA con llave NPT de 1/8" es una alternativa aceptable para la conexión del manómetro de prueba. Compre la válvula de cierre manual con diseño certificado por AGA opcional de su distribuidor.

ADVERTENCIA: Nunca conecte calentador a pozos de gas privados (que no son de servicios públicos). Este gas se conoce comúnmente como gas de cabeza de pozo.

PRECAUCIÓN: Utilice únicamente tuberías nuevas de acero o hierro negro. En ciertas áreas se puede usar tubería de cobre estañado internamente. Verifique sus códigos locales. Utilice una tubería de 1/2" de diámetro o más para permitir que el volumen de gas adecuado llegue al calentador. Si la tubería es demasiado pequeña, se producirá una pérdida indebida de presión.

La instalación debe incluir una válvula de cierre manual, una unión y una llave NPT tapada de 1/8". Ubique la llave NPT al alcance para conectar el manómetro de prueba. La llave NPT debe estar aguas arriba del calentador (vea la Figura 5.8).

Aplique sellador de juntas de tubería ligeramente a las roscas macho. Esto evitará que el exceso de sellador entre en la tubería. El exceso de sellador en la tubería podría obstruir las válvulas del calentador.

PRECAUCIÓN: Utilice un sellador de juntas de tuberías que sea resistente al gas licuado de petróleo (LP).

Instale la trampa de sedimentos en la línea de suministro como se muestra en la Figura 5.8. Ubique la trampa de sedimentos donde esté al alcance para su limpieza. Ubique la trampa de sedimentos donde no sea probable que la materia atrapada se congele. Una trampa de sedimentos atrapa la humedad y los contaminantes. Esto evita que entren en los controles del calentador. Si la trampa de sedimentos no está instalada o está mal instalada, es posible que el calentador no funcione correctamente.

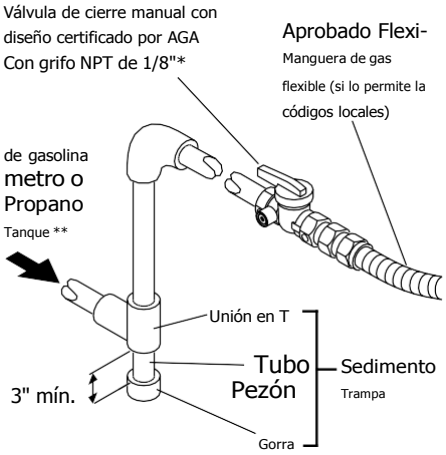

Figura 5.8 - Conexión de gas

* Compre la válvula de cierre manual con diseño certificado AGA opcional de su distribuidor.

* * Ver *Especificaciones*, página 5, para la presión mínima de entradacon el fin de ajustar la entrada para cada modelo de quemador.

instalar Bedrock II

Quemador

ADVERTENCIA: Instalación debe ser realizado por una persona de servicio calificada. El aparato debe ser inspeccionado antes de su uso y al menos una vez al año por un técnico profesional.

PRECAUCIÓN: No levante el ensamblaje de la base del calentador por el quemador. Esto podría dañar el calentador. Manejar únicamente el montaje por base.

No separe las etiquetas de información de aluminio del calentador. Estas etiquetas contienen información importante sobre el funcionamiento y el mantenimiento de su calentador.

elementos de instalación necesarios

- Llave ajustable
- Alicates de corte en ángulo
- Gafas y guantes de seguridad
- Sellador de juntas de tubería aprobado (resistente al gas LP)
- Manómetro
- Líquido de detección de fugas (no corrosivo) o detector de gas electrónico
- Piezas apropiadas de la línea de suministro de gas

Paso 1

Limpie la chimenea/cámara de combustión de cualquier suciedad y escombros. Proporcione aberturas en la chimenea/cámara de combustión para el cable eléctrico y la línea de entrada de gas.

Paso 2

Con unos alicates de corte en ángulo, corte el cable de envío que sujeta las pistas de luz LED en su lugar. Deseche este cable.

Paso 3

Coloque el ensamblaje de la base del quemador en la chimenea/cámara de combustión. Oriente el conjunto del quemador de modo que el cable eléctrico y la válvula de gas estén lo más cerca posible de la abertura eléctrica y la abertura de la manguera de entrada de gas. Centre la base de adelante hacia atrás y de lado a lado.

Etapa 4

Desenganche y retire el riel de luz LED que corre sobre la válvula de gas del quemador. Esto le permitirá un mejor acceso para conectar la línea de entrada de gas.

Paso 5

Aplique ligeramente sellador de juntas de tubería a las roscas macho del conector de entrada de la válvula de gas. Conecte una manguera de gas flexible aprobada a la válvula de gas del conjunto del quemador. Apriete el conector de la manguera de gas flexible con una llave ajustable.

Paso 6

Usando un cable de alimentación de seis pies: Pasé el cable de alimentación a través de la abertura provista en la chimenea/cámara de combustión. Enchufe el cable en un receptáculo de 110v.

Instalación de cable duro:

> ⚠ **ADVERTENCIA: La conexión eléctrica por cable debe ser realizada por un electricista calificado.**

El electricista hará lo siguiente: Retire la tapa de la caja eléctrica. Desconecte las tuercas de cable flexible. Retire el cable eléctrico de seis pies. Pase el cable eléctrico de voltaje de línea a través de la pared de la chimenea y hacia la caja eléctrica. Conecte los cables del quemador a los cables de voltaje de línea correctos y apriételos con tuercas para cables. Vuelva a colocar la cubierta de la caja eléctrica.

Paso 7

Sincronización e inicialización del sistema remoto

El control remoto y el receptor están sincronizados en la fábrica. Los pasos 4 y 5 a continuación pueden no ser necesarios. Si necesita volver a sincronizar el Multifunción Burner Remote y el Pro-Flama Receiver, siga los pasos 4 y 5 a continuación.

1. Retire el receptor Pro-Flama. Abra la tapade respaldo de la batería. Instale cuatro pilas AA y vuelva a colocar la tapa.
2. Abra la tapa de la batería en el control remoto del quemador multifunción. Instale tres pilas AAA y vuelva a colocar la tapa.
3. Coloque el interruptor deslizante del receptor Pro-Flama en la posición REMOTO.

   IMPORTANTE: solo opere este sistema de quemador en la posición REMOTA. Nunca coloque el interruptor deslizante en APAGADO o ENCENDIDO.
4. Presione y suelte el botón "PRG" en el receptor Pro-Flama. El receptor emitirá tres pitidos para indicar que está listo para sincronizarse con el control remoto del quemador multifunción en los próximos 10 segundos.
5. Tome rápidamente el control remoto del quemador multifunción y presione el botón ON. El receptor Pro-Flama emitirá cuatro pitidos para indicar que se acepta el comando del control remoto. El receptor Pro-Flama configurado con el código correspondiente del control remoto del quemador multifunción. El sistema ahora está sincronizado e inicializado.

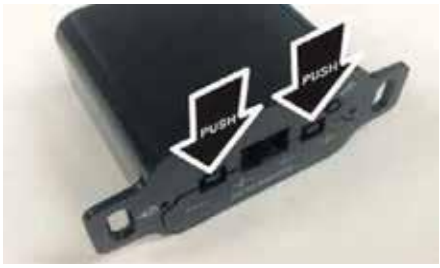

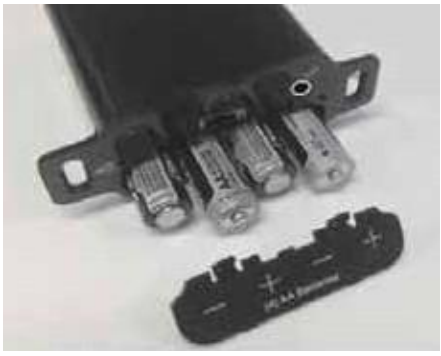

Continuado

Paso 8

Prueba las luces LED. Asegúrese de que el cable de alimentación esté enchufado o que se haya realizado una conexión eléctrica fija (consulte el Paso 6, página 15). Asegúrese de que las baterías estén instaladas en el control remoto LED. Presione el botón de encendido/apagado del control remoto LED. Las luces LED deben encenderse.

Paso 9

Revise todas las conexiones de gas entre el medidor de gas (modelos NG) o el tanque de suministro (propano líquido/gas LP) al sistema del quemador.

Siga las instrucciones bajo *Comprobación de las conexiones de gas*, página 17.

IMPORTANTE: Esto debe hacerse antes de continuar con el Paso 10.

Paso 10

Sujete las asas en cada extremo de la caja. Levante la caja y colóquela con cuidado sobre el conjunto del quemador. Asegúrese de que la cubierta esté correctamente centrada en el conjunto del quemador. El tubo del quemador debe estar centrado en la abertura de la tapa.

IMPORTANTE: Las unidades más grandes pueden requerirdos personas para instalar la caja.

Paso 11

Usando guantes protectores, vierta el medio de vidrio reflectante de 1/2″ sobre la parte superior del tubo del quemador y el metal perforado de la caja.

IMPORTANTE: Pará un encendido adecuado del quemador, no coloque más de una capa de vidrio sobre la parte superior del tubo del quemador. No cubra el protector del piloto ni ninguno de los puertos del quemador con medios de vidrio. Es posible que deba quitar pedazos de vidrio de los puertos (agujeros) de los quemadores. Es aceptable tener vidrio en el quemador siempre que los puertos no estén bloqueados. Mantenga el piloto y el protector del piloto libres de residuos.

Siga la tabla a continuación para asegurarse de usar la cantidad adecuada de medio de vidrio.

Vaso Cantidad de medios	
Quemador Tamaño	Medios de vidrio **Usar**
24″	10 libras
36″	15 libras
48″	20 libras
60″	25 libras

Tabla 5 - Medios de vidrio

Comprobación de gasolina

Conexiones

ADVERTENCIA: Pruebe todas las tuberías y conexiones de gas en busca de fugas después de la instalación o el mantenimiento. Corrija todas las fugas a la vez.

ADVERTENCIA: Nunca use una llama abierta para comprobar si hay una fuga. Aplique una mezcla de jabón líquido y agua en todas las juntas. Se forman burbujas que muestran una fuga. Corrija todas las fugas a la vez.

Prueba de presión del sistema de tuberías de suministro de gas

Presiones de prueba superiores a 1/2 PSiG

1. Desconecte el quemador y su válvula de cierre manual individual del sistema de tuberías de suministro de gas. Las presiones superiores a 1/2 psig dañarán el regulador del quemador.
2. Tape el extremo abierto de la tubería de gas donde se conectó la válvula de cierre manual.
3. Presurice el sistema de tuberías de suministro usando aire comprimido o abriendo la válvula de gas principal ubicada en o cerca del medidor de gas (modelos NG) o abriendo la válvula del tanque de suministro (modelos de propano líquido/LP).
4. Revise todas las uniones del sistema de tuberías de suministro de gas. Aplique una mezcla de jabón líquido y agua a las juntas de gas. Las burbujas que se forman muestran una fuga.
5. Corrija todas las fugas a la vez.
6. Vuelva a conectar el quemador y la válvula de cierre manual al suministro de gas. Revise los accesorios reconectados en busca de fugas.

Presiones de prueba iguales o inferiores a 1/2 PSiG

1. Cierre la válvula de cierre manual (vea la Figura 5.9).
2. Presurice el sistema de tuberías de suministro usando aire comprimido o abriendo la válvula de gas principal ubicada en o cerca del medidor de gas (modelos NG) o abriendo la válvula del tanque de suministro (modelos de propano líquido/LP).
3. Revise todas las uniones desde el medidor de gas hasta la válvula de cierre manual (vea la Figura 5.10). Aplique una mezcla de jabón líquido y agua a las juntas de gas. Las burbujas que se forman muestran una fuga.
4. Corrija todas las fugas a la vez.

Prueba de presión de las conexiones de gas del quemador

1. Abra la válvula de cierre manual (vea la Figura 5.9).
2. Abra la válvula de gas principal ubicada en o cerca del medidor de gas (modelos NG) o abra la válvula del tanque de suministro (modelos de propano líquido/LP).
3. Asegúrese de que el quemador y el piloto estén APAGADOS.
4. Revise todas las uniones desde la válvula de cierre manual hasta la válvula de gas del conjunto del quemador (vea la Figura 5.10). Aplique una mezcla de jabón líquido y agua a las juntas de gas. Las burbujas que se forman muestran una fuga.
5. Corrija todas las fugas a la vez.
6. Pruebe el encendido del quemador (ver *Operación*, páginas 18). Revise todas las demás juntas de gas internas en busca de fugas.
7. Apague el quemador (ver *APAGANDO elquemador*, página 19).

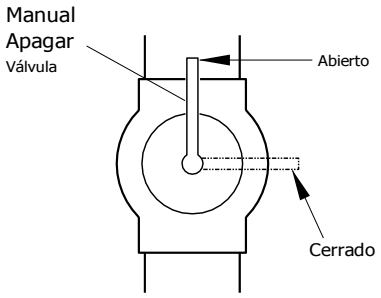

Figura 5.9 - Válvula de cierre manual

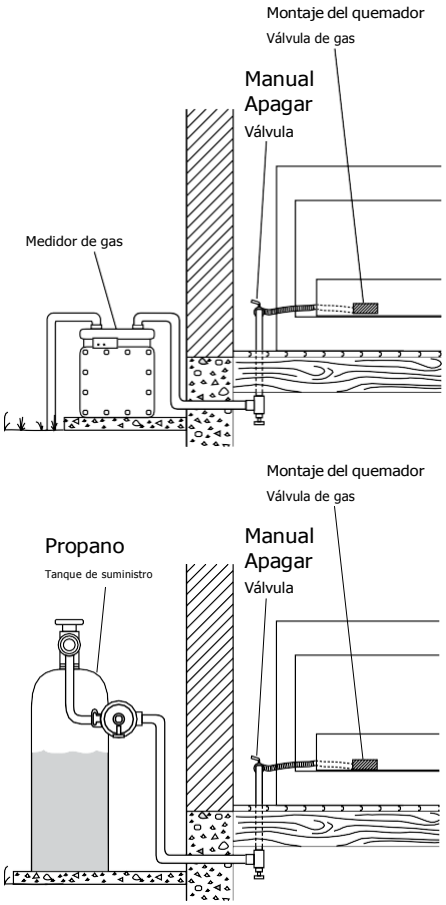

Figura 5.10 - Comprobación de juntas de gas

6 OPERACIÓN

Quemador multifunción Operación remota en-estructuras

IMPORTANTE: Este sistema de quemadores solo se puede operar en modo REMOTO y no se puede encender y apagar manualmente.

ADVERTENCIA: El transmisor y el receptor son dispositivos de radiofrecuencia. Colocar el receptor dentro o cerca de un metal puede reducir considerablemente el alcance de la señal.

ADVERTENCIA: Apague el gas principal alimentación y suministro eléctrico a la chimenea durante la instalación y/o mantenimiento del dispositivo receptor.

ADVERTENCIA: PELIGRO DE INCENDIO. Puede causar lesiones graves o la muerte por quemaduras. El receptor provoca el encendido de la chimenea. La chimenea puede encenderse repentinamente. Manténgase alejado del quemador de la chimenea cuando opere el sistema remoto o active la derivación manual del sistema remoto.

ADVERTENCIA: APOYO - ERTE DAÑO PELIGRO. El calor excesivo puede causar daños a la propiedad. La chimenea puede permanecer encendida durante muchas horas. Apague la chimenea si no va a ser atendida por un período de tiempo prolongado. Coloque siempre el transmisor donde los niños no puedan alcanzarlo.

ADVERTENCIA: PELIGRO DE INCENDIO O EXPLOSIÓN. Puede causar daños a la propiedad, lesiones graves o la muerte. No intente desmontar el control de gas ni limpiarlo. El montaje y la limpieza inadecuados pueden provocar un funcionamiento poco fiable.

Notas para el sistema operativo remoto

No todas las características mencionadas en la Figura 6.1 están disponibles en esta chimenea.

Este sistema de control incluye un paquete de respaldo de batería que permite que la chimenea funcione durante un corte de energía. La luz decorativa no funcionará durante un corte de energía.

Reemplace todas las baterías al menos una vez al año, preferiblemente antes de que comience la temporada de calefacción.

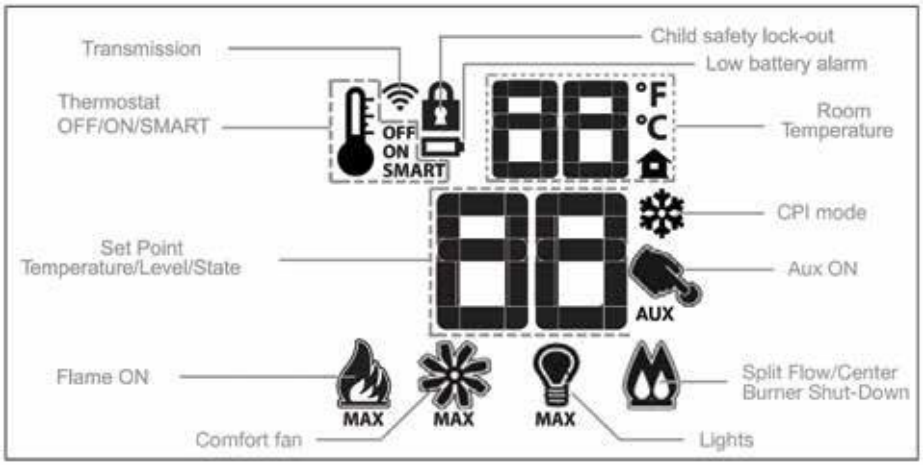

Figura 6.1 - Control remoto y funciones del quemador multifunción

Indicación de temperatura

Pantalla, °C o °F

Con el sistema del quemador APAGADO, presione el botón del termostato y el botón MODE al mismo tiempo. Mire la pantalla LCD remota del quemador multifunción para verificar que se vea un °C o °F a la derecha de la pantalla de temperatura ambiente. Ver Figuras 6.2 y 6.3.

Figura 6.2

Figura 6.3

Encendido del quemador

Con el sistema del quemador APAGADO, presione el botón ON/OFF en el control remoto. Un solo pitido confirmará el comando. La pantalla LCD mostrará íconos activos. Al mismo tiempo, el control remoto activará el quemador. Consulte la Figura 6.4.

Figura 6.4

Apagando el quemador

Con el sistema de quemador ENCENDIDO, presione el botón de ENCENDIDO/ APAGADO en el control remoto. Un solo pitido confirmará el comando. La pantalla LCD solo mostrará la temperatura ambiente. Al mismo tiempo, el control remoto apagará el quemador. Consulte la Figura 6.5.

Figura 6.5

Control remoto de llama

El control Pro-Flama tiene seis niveles de llama.Con el sistema del quemador ENCENDIDO y elnivel de la llama al máximo, cada vez que presione el botón de flecha ABAJO, la altura dela llama se reducirá un paso hasta que se apague.

Cada vez que presione el botón de flecha ARRIBA, la altura de la llama aumentará un paso. Si presiona el botón de flecha ARRIBA mientras el sistema está ENCENDIDO, pero la llama está APAGADA, el quemador se activará con la llama en la posición ALTA. Ver Figuras 6.6 - 6.9.

Figura 6.6 - Llama APAGADA

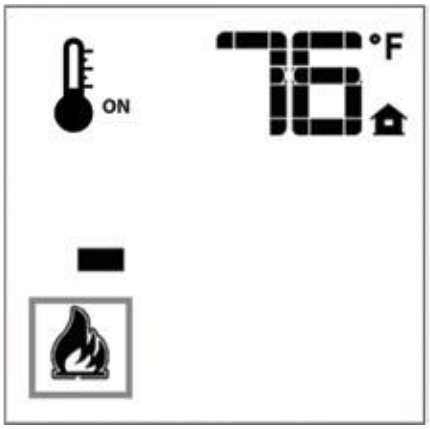

Figura 6.7 - Nivel de llama 1

Figura 6.8 - Nivel de llama 5

Figura 6.9 - Nivel máximo de llama

Selección de piloto continuo/ piloto intermitente (CPi/iPi)

Durante el funcionamiento normal, el sistema del quemador funciona en modo de piloto intermitente (IPI). Durante un corte de energía prolongado, puede cambiar la chimenea para que funcione en modo de piloto continuo (CPI). Esto reduce el consumo de las baterías utilizadas para encender el quemador y garantiza que la chimenea seguirá funcionando durante la interrupción.

Con el sistema del quemador APAGADO, presione el botón MODE para pasar al ícono de modo CPI/IPI. Presione el botón de flecha ARRIBA para activar el modo CPI (vea la Figura 6.10). Presione el botón de flecha ABAJO para volver al modo IPI (consulte la Figura 6.11). Un solo pitido confirmará cada comando.

Figura 6.10 - Modo piloto intermitente

Figura 6.11 - Modo Piloto Continuo

Bloqueo de botones

Esta función bloqueará los botones para evitar una operación accidental o sin supervisión.

Para activar esta función, presione el botón MODE y el botón UP al mismo tiempo. Aparecerá un icono de candado en la pantalla LCD (ver Figura 6.12)

Para desactivar esta función, presione el botón MODE y el botón UP al mismo tiempo. El icono del candado desaparecerá de la pantalla LCD.

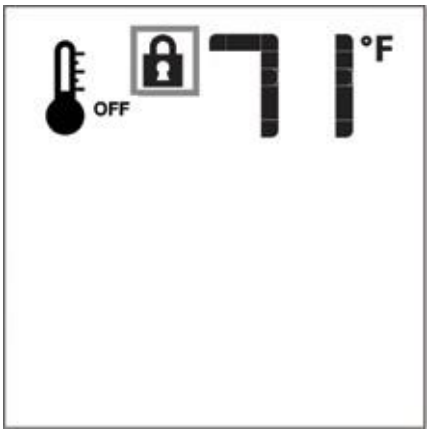

Figura 6.12 - Modo de bloqueo remoto

Detección de energía de batería baja - Control remoto de quemador multifunción

La vida útil de las baterías remotas depende de varios factores:

- Calidad de las baterías
- Con qué frecuencia se enciende y se apaga la chimenea

Cuando las baterías del control remoto estén bajas, aparecerá un ícono en la pantalla LCD (consulte la Figura 6.13). Reemplace las baterías antes de que se pierda toda la energía de la batería. Cuando reemplace las baterías, el ícono desaparecerá.

Figura 6.13 - Icono de batería baja

Operación de respaldo de batería

En caso de pérdida de energía, el quemador cambiará automáticamente al modo de batería. El quemador funcionará normalmente sin el control de luz cuando esté en modo batería.

Batería de respaldo Detección de batería baja

Si las baterías de respaldo están bajas mientras opera en el modo de respaldo de batería, el módulo emite un doble pitido cuando recibe un comando de ENCENDIDO/APAGADO. El sistema no aceptará ningún comando hasta que se reemplacen las baterías o se restablezca la energía del A/C.

Definición de estado de bloqueo

Para evitar daños a la chimenea, la placa IFC bloqueará automáticamente el control remoto del quemador multifunción si detecta una llama anómala o demasiados intentos de encendido fallidos. El estado de bloqueo permanecerá mientras se apliquen las fuentes de alimentación.

Cuando la placa IFC entra en estado de bloqueo:

1. Los solenoides del piloto y del quemador principal en la válvula de gas están des energizados.
2. Se envía un código de diagnóstico a través del LED rojo de diagnóstico.
3. La placa IFC ignorará cualquier comando de encendido del quemador y permanecerá en estado APAGADO a menos que se cumpla el comando de desbloqueo.

Para salirbloquear fuera del estado, gire las fuentes de alimentación del sistema (al receptor ProFlame o al control remoto del quemador multifunción) se APAGAN durante tres segundos y luego restablecen la alimentación. Si vuelve a ocurrir el bloqueo, llame a su distribuidor. Las causas del bloqueo deben ser investigadas en condiciones seguras por personal de servicio capacitado.

Funcionamiento de la iluminación LED

instrucciones

Funcionamiento de luces LED con control remoto de mano

El control de iluminación LED le permite tener 9 escenas de iluminación diferentes para cambiar, así como un modo de escena automática que gira automáticamente a través de las 9 escenas diferentes.

Use el control remoto de iluminación LED para operar las luces. La Figura 6.15 muestra el control remoto y todas las funciones.

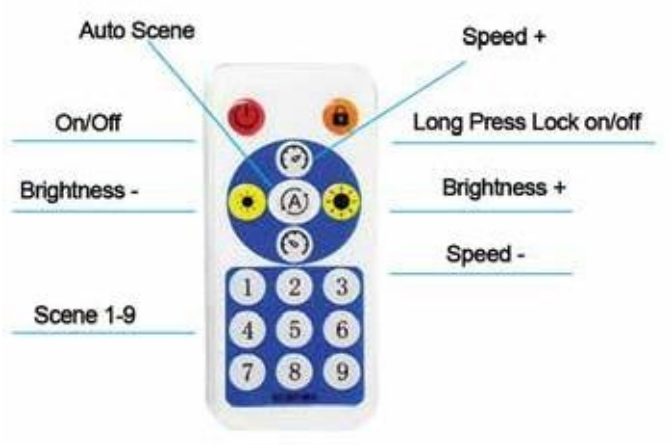

Figura 6.15 - Control remoto y funciones

Figura 6.14 - Sistema SceneX

Figura 6.16 - Sistema SceneX y código QR de la aplicación móvil

Funcionamiento de luces LED con aplicación móvil

Puede controlar la iluminación LED con la aplicación móvil de función completa. Ingrese a Google Play o App Store para descargarla aplicación que le indiquen.

INSTRUCCIONES DEL PILOTO INTERMITENTE

POR SU SEGURIDAD LEER ANTES DE ENCENDER

ADVERTENCIA

Si no sigue exactamente estas instrucciones, puede producirse un incendio o una explosión. resultado causando daños a la propiedad, lesiones personales o pérdida de la vida.

A. **ANTES DE ILUMINAR** huele a gas alrededor del área delelectrodoméstico. Asegúrese de oler cerca del piso porque algunos gases son más pesados que el aire yse asentarán en el piso.

QUÉ HACER SI HUELE A GAS

- No trate de encender ningún aparato.
- No toque ningún interruptor eléctrico.
- No use ningún teléfono en su edificio.
- Llame inmediatamente a su proveedor de gas desde el teléfono de un vecino. Siga las instrucciones del proveedor de gas.
- Si no puede comunicarse con su proveedor de gas, llame al departamento de bomberos.

B. Use solo su mano para empujar o girar la perilla de control de gas. Nunca use herramientas. Si la perilla no se presiona o gira con la mano, no intente repararla, llame a un técnico de servicio calificado. Forzar o intentar reparar puede provocar un incendio o una explosión.

C. No use este aparato si alguna parte ha estado bajo el agua. Llame inmediatamente a un técnico de servicio calificado para que inspeccione el aparato y reemplace cualquier parte del sistema de control y cualquier control de gas que haya estado bajo el agua.

INSTRUCCIONES DE ENCENDIDO

1. ¡PARA! Lea la información de seguridad anterior.

2. Lea este Manual de instalación y operación, incluida la sección sobre “Instrucciones de operación remota del quemador multifunción”.

3. Presione el botón ON/OFF en el transmisor de control remoto para que muestre "OFF".

4. Apague toda la energía eléctrica del aparato en el disyuntor.

5. Gire la válvula de cierre de gas a la posición ON.

6. Este aparato está equipado con un dispositivo de encendido que enciende automáticamente el piloto. No intente encender el piloto a mano.

7. Espere cinco (5) minutos para eliminar el gas. Luego huele a gas, incluso cerca del piso. Si huele a gas, ¡DETÉNGASE! Siga "B" en la información de seguridad anterior. Si no huele a gas, vaya al siguiente paso.

8. Encienda toda la energía eléctrica al aparato.

9. Presione el botón ON/OFF en el transmisor de control remoto para que muestre "ON".

10. El aparato comenzará a encenderse.

11. Si el aparato no funciona, siga las instrucciones "Para apagar el gas del aparato" y llame a su técnico de servicio o proveedor de gas.

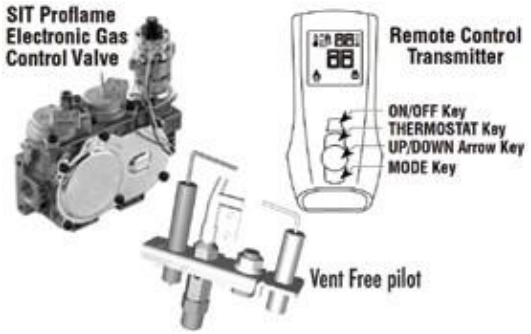

PARA CORTAR EL GAS A LA CHIMENEA

1. Presione el botón ON/OFF en el transmisor del control remoto para que muestre "OFF".
2. Desconecte toda la energía eléctrica del electrodoméstico en el disyuntor si se va a realizar el servicio.
3. Gire la válvula de cierre de gas a la posición "APAGADO".

LINEA DE VOLTAJE

NO REMOVER ESTA ETIQUETA

Consulte las instrucciones de instalación y funcionamiento de este modelo. Comuníquese con los funcionarios locales de construcción acerca de las restricciones y especificaciones de instalación en su área.

PROBADO Y LISTADO POR: PFS® C US

REPORTE NO. ANSI-Z21.11.2.2016
Calentador de habitación sin perfume
ANSI-Z21 60-2017
CSA 2.26-2
Aparatos decorativos a gas para instalar en combustibles sólidos chimeneas encendidas.

FECHA DE FABRICACIÓN _____ **DE SERIE #** _____ REPORTE NO. #

MODELO: VF LDB-L-ES	**24-**	**36-**	**48-**	**60-**
ALTA BTU/H (kW):	**16,000**(4,00 kW)	**32,000**(9,37kW)	**39,500**(11,57 kW)	**39,500**(11,57 kW)
BAJO BTU/H (kW):	**10,000**(2,93kW)	**20,000**(5,36 kW)	**27,000**(7,91 kW)	**27,000**(7,91 kW)
MODELO: VF LDB-L-EP	**24-**	**36-**	**48-**	**60-**
ALTA BTU/H (kW):	**16,000**(4,00 kW)	**32,000**(9,37kW)	**39,500**(11,57 kW)	**39,500**(11,57 kW)
BAJO BTU/H (kW):	**10,000**(2,93kW)	**20,000**(5,36 kW)	**27,000**(7,91 kW)	**27,000**(7,91 kW)

PRESIÓN EN EL COLECTOR:
CLASIFICACIÓN ELÉCTRICA:120V/60HZ **TIPO DE GAS:** GAS NATURAL /PROPANO LIQUIDO

Modelos NG
Altitud
Aporte
Entrada reducida
P4
Presión del colector: 3,5" wc (NG) Presión de suministro mínima: 5" wc (NG) Presión de suministro máxima: 7"* wc (NG)
Pression au Collecteur: .87wPA d'une colonne d'eau (GN) Pression d'Alimentation Min.: 1.25wPA d'une colonne d'eau (GN) Pression d'Alimentation Max.: 10.5wPA ** d'une colonne d'eau (GN) ** La presión máxima de entrada no debe exceder las 13".
Distancia mínima a materiales combustibles: Parte superior, laterales y trasera: según espaciadores de separación para marcos y materiales de acabado. Para marcos y materiales de acabado no combustibles, consulte el manual de instalación.

Modelos LP
Elevación
Alimentación / Alimentación Réduite
P4
Presión del colector: 10,5" wc (LP)
Presión mínima de suministro: 11" wc (LP)
máx. Presión de suministro: 14"* wc (LP)
Pression au Collecteur: 2.40wPA d'une colonne d'eau (LP)
Pression d'Alimentation Min.: 2.74wPA d'une colonne d'eau (LP)
Pression d'Alimentation Max.: 3.49wPA * d'une colonne d 'agua (LP)
* * Presión de alimentación máxima ne devait pas dépasser 3.49wPA. Dégagements minimaux des materiaux combustibles: Dessus, côtés et arrière: selon les espaceurs de dégagements pour les matériaux d'ossature selon le manuel du proprietaire pour les matériaux de finition

APARATO DE GAS DECORATIVO CON VENTILACIÓN: NO ES UNA FUENTE DE CALOR; NO PARA USO CON COMBUSTIBLE SÓLIDO.
APPAREIL DÉCORATIF À GAZ VENTILÉ: PAS UNE SOURCE DE CHALEUR; NE PAS UTILISER AVEC DU SÓLIDO COMBUSTIBLE.

ESTE APARATO NECESITA AIRE FRESCO PARA UN FUNCIONAMIENTO SEGURO Y DEBE SER INSTALADO POR LO TANTO EXISTEN DISPOSICIONES PARA EL AIRE DE COMBUSTIÓN Y VENTILACIÓN ADECUADOS.
CET APPAREIL A BESOIN D'AIR FRAIS POUR UN FONCTIONNEMENT SÉCURISÉ ET DOIT ÊTRE INSTALLÉ POUR IL YA DES DISPOSICIONES POUR UN AIR DE COMBUSTION ET DE VENTILATION ADÉQUAT.

Este aparato no es para instalación en casas prefabricadas. Cet appareil n'est pas destiné à être installé dans des maisons préfabriquées.

La instalación, incluidas las disposiciones para la combustión, el aire de ventilación y la abertura de ventilación mínima permanente requerida, debe cumplir con el Código Nacional de Gas Combustible (ANSI Z223.1/NFPA 54) y los códigos de construcción locales aplicables.

La instalación, y comprende las disposiciones para la combustión, el aire de ventilación y la apertura de ventilación permanente mínimo requisito, doit être conforme au National Fuel Gas Code (ANSI Z223.1 / NFPA 54) y aux codes du bâtiment locaux aplicables.

-**ADVERTENCIA**: Este aparato de gas **no debe** estar conectado a un combustible de chimenea que da servicio a un aparato que quema combustible sólido.

-**AVISO:** Cet appareil à gaz ne doit pas être raccordé à un combustible de cheminée desservant un appareil à combustible solide.

-**ADVERTENCIA**: ESTA CHIMENEA NO ESTÁ DISEÑADA PARA QUEMAR COMBUSTIBLES SÓLIDOS.

-**AVISO:** CE FOYER N'EST PAS DESTINÉ À BRÛLER DES COMBUSTIBLES SOLIDES.

7 PIEZAS DE REPUESTO

Vista en despiece ordenado

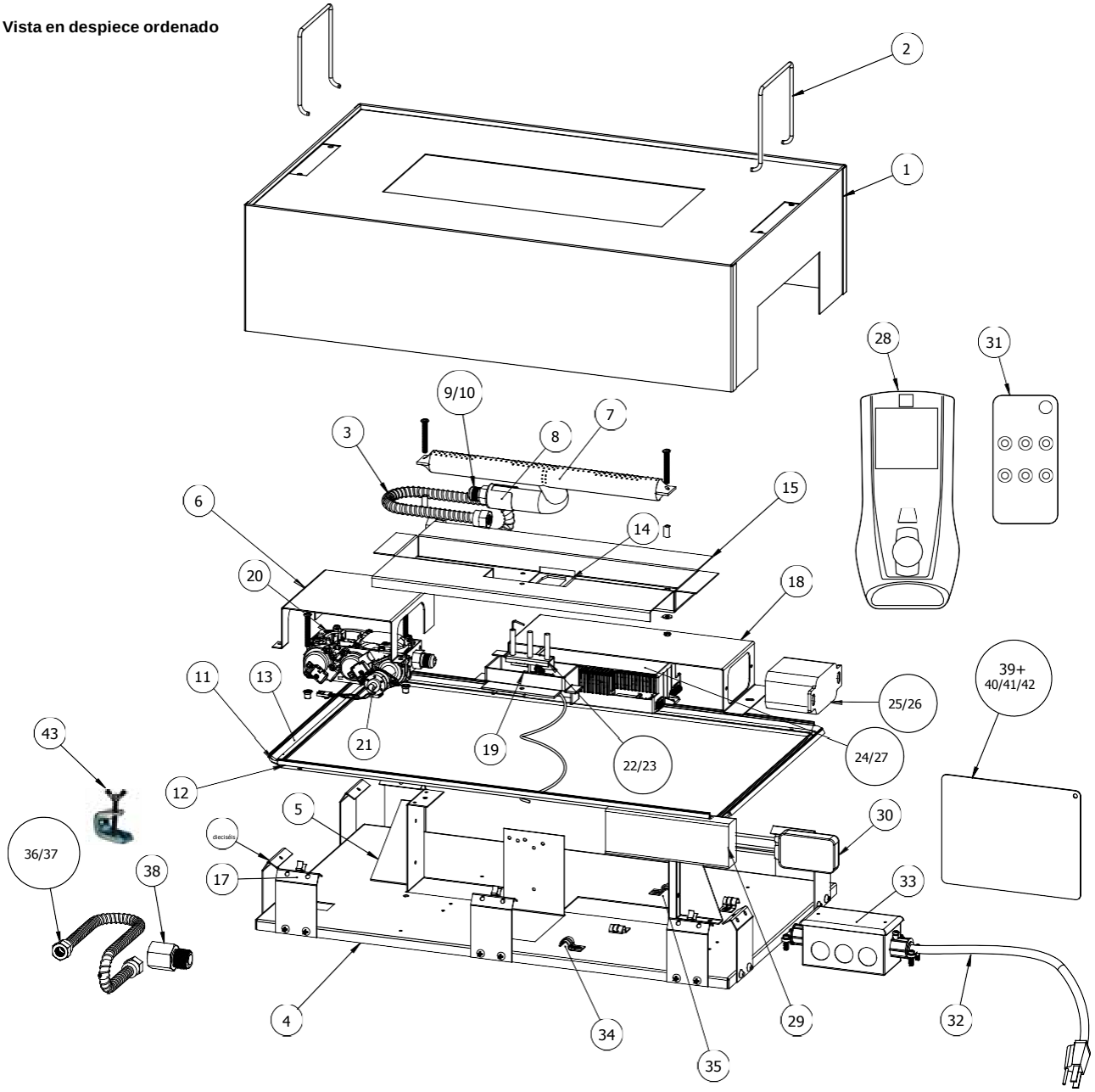

Lista de partes

	Descripción del Artículo	Parte Número
1	Estuche de 24″ para quemadores empotrables	02-00119-01
	Estuche de 36″ para quemadores empotrables	02-00119-02
	Estuche de 48″ para quemadores empotrables	02-00119-03
	Estuche de 60″ para quemadores empotrables	02-00119-04
2	Juego de manijas	02-00127
3	Manguera de gas flexible, válvula a quemador	10-00002-01
4	Base de 24″ para quemador lineal empotrado	02-00160-01
	Base de 36″ para quemador lineal empotrado	02-00160-02
	Base de 48″ para quemador lineal empotrado	02-00160-03
	Base de 60″ para quemador lineal empotrado	02-00160-04
5	Soporte sujetalibros (cant. 2)	02-00125
6	Escudo de válvula	02-00132
7	Tubo de quemador de 12″ (modelo de 24″)	02-00130-01
	Tubo de quemador de 24″ (modelo de 36″)	02-00130-02
	Tubo de quemador de 36″ (modelo de 48″)	02-00130-03
	Tubo de quemador de 48″ (modelo de 60″)	02-00130-04
8	Soporte del obturador de aire	02-00192
9	Conexión de tubería NPT a acampanada de 1/2″	10-00005
10	Orificio de latón NG (modelo de 24")	10-00042-01
	Orificio de latón NG (modelo de 36")	10-00042-02
	Orificio de latón NG (modelo de 48")	10-00042-03
	Orificio de latón NG (modelo de 60")	10-00042-04
	Orificio de latón LP (modelo de 24")	10-00042-05
	Orificio de latón LP (modelo de 36")	10-00042-06
	Latón LP Orificio (modelo de 48″)	10-00042-07
	Orificio de latón LP (modelo de 60″)	10-00042-08
11	Cadena de luces LED, (modelo de 24")	01-00052-01
	Cadena de luces LED, (modelo de 36")	01-00052-02
	Cadena de luces LED, (modelo de 48")	01-00052-03
	Cadena de luces LED, (modelo de 60")	01-00052-04
12	Lente Óptica de Plástico (Modelo de 24″)	03-00039-01
	Lente Óptica de Plástico (Modelo de 36″)	03-00039-02
	Lente Óptica de Plástico (Modelo de 48″)	03-00039-03
	Lente Óptica de Plástico (Modelo de 60″)	03-00039-04
13	Riel LED de aluminio (modelo de 24″)	02-00124-01
	Riel LED de aluminio (modelo de 36″)	02-00124-02
	Riel LED de aluminio (modelo de 48″)	02-00124-03
	Riel LED de aluminio (modelo de 60″)	02-00124-04
14	Barrera de medios de vidrio perforado	02-00134

	Descripción del Artículo	Parte Número
15	Canal de quemador de rendimiento de 12" (modelo de 24")	02-00147-01
	Canal de quemador de rendimiento de 24" (modelo de 24")	02-00147-02
	Canal de quemador de rendimiento de 36" (modelo de 24")	02-00147-03
	Canal de quemador de rendimiento de 48" (modelo de 24")	02-00147-04
dieciséis	Soporte LED en ángulo	02-00164-01
17	Soporte LED en ángulo con clip	02-00164-02
18	ProFlame Sheild	02-00165
19	Guardia piloto	02-00719
20	Válvula Moduladora SIT para GN	0.885.506
21	Motor paso a paso SIT, conversión de válvula a propano	0.907.015
22	Piloto SIT OXY ODS, NG Piloto	840.094.27000
23	SIT OXY ODS, LP Arnés de cables	840.096.09000
24	ProFlame II X5 Arnés de cables	0.584.920
25	ProFlame II X8 Receptor	0.584.922
26	ProFlame II	0.584.103
27	Placa de control ProFlame II IFC	0.584.306
28	Transmisor remoto ProFlame II Fuente	0.584.042
29	de alimentación LED	12V5A
30	controlador de radiofrecuencia	SP601E
31	Control remoto de luz LED	LED-RMT
32	Cable de alimentación de 6 pies	A01630
33	Caja electrica	01-00031
34	Cable de alimentación LED	01-00050
35	Cable de alimentación de la placa IFC, (modelo de 24")	01-00041-01
	Cable de alimentación de la placa IFC, (modelo de 36")	01-00041-02
	Cable de alimentación de la placa IFC, (modelo de 48")	01-00041-03
	Cable de alimentación de la placa IFC, (modelo de 60")	01-00041-04
36	Manguera de gas de entrada flexible, (10″ para modelos de 24″, 36″ y 48″)	10-00002-01
37	Manguera de gas de entrada flexible, (16″ para modelos de 60″)	10-00002-01
38	1/2″ FIP a 1/2″ abocinada Placa de	46-46
39	identificación de lámina de metal	02-00214
40	Etiqueta de clasificación sin ventilación	07-00031
41	Etiqueta de advertencia de carbono	07-00034
42	Etiqueta de advertencia de ventilación	07-00035
43	Abrazadera amortiguadora universal	00F0545

8 DIAGRAMA DE CABLEADO

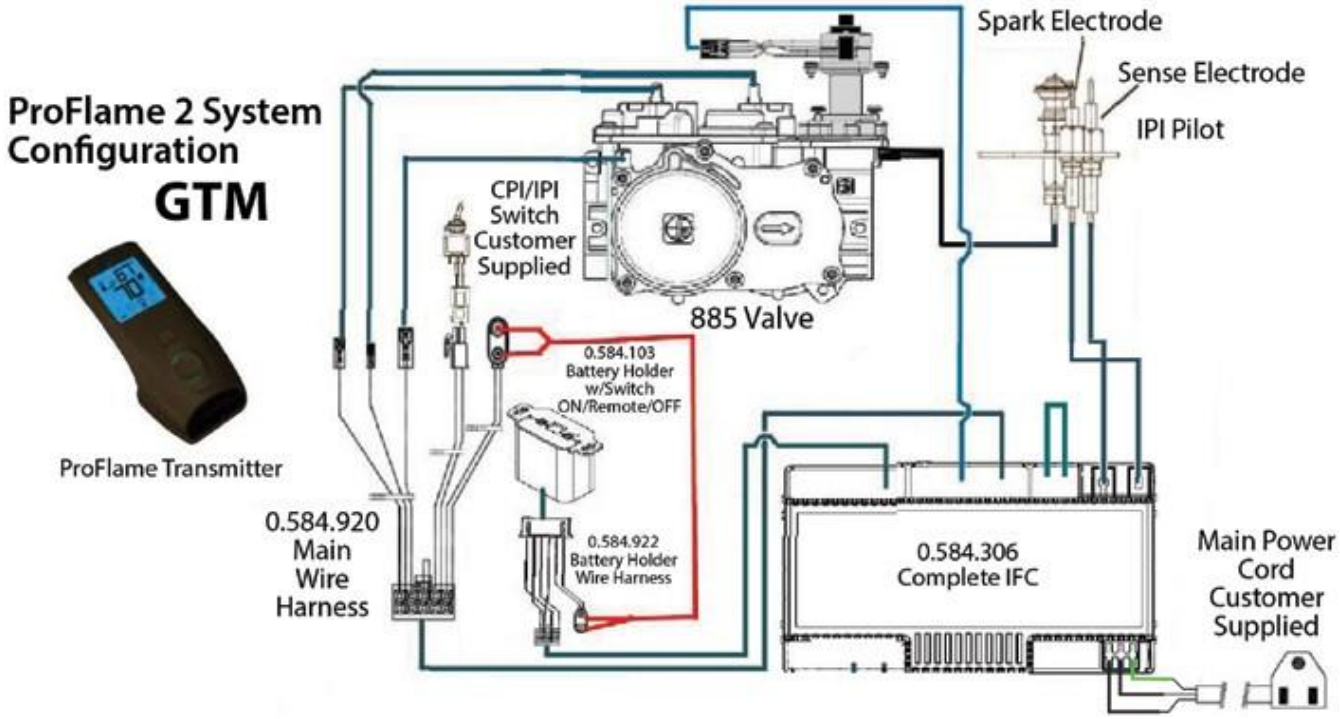

9 MANTENIMIENTO

Limpieza y Mantenimiento

ADVERTENCIA: Apague el gas y la energía eléctrica antes de dar servicio al aparato.

ADVERTENCIA: El aparato puede tener calor. No realice el mantenimiento hasta que el aparato se haya enfriado.

ADVERTENCIA: Al dar servicio al control, etiquete todos los cables antes de desconectarlos. Los errores de cableado pueden provocar un funcionamiento inadecuado y peligroso. Verificar el funcionamiento correcto después del servicio.

ADVERTENCIA: No pinte el conjunto del piloto.

PRECAUCIÓN: No use limpiadores abrasivos en el vidrio.

Este aparato y su sistema de ventilación deben ser inspeccionados antes de su uso y al menos una vez al año por una persona de servicio calificada. Las siguientes comprobaciones sugeridas deben ser realizadas por un técnico calificado. El área del aparato debe mantenerse despejada y libre de materiales combustibles, gasolina u otros vapores y líquidos inflamables. El flujo de aire de combustión y ventilación no debe obstruirse.

1. Para limpiar correctamente el conjunto del quemador y el piloto, retire el medio de vidrio y la caja para dejar expuestos ambos conjuntos.
2. Mantenga limpios el compartimiento de control, los medios, el quemador, la abertura del obturador de aire y el área que rodea el aparato mediante aspiración o cepillado al menos una vez al año.
3. Verifique que todos los puertos del quemador estén ardiendo. Limpie cualquiera de los puertos que no se estén quemando o que no se estén quemando correctamente.
4. Verifique que la llama del piloto sea lo suficientemente grande como para envolver el sensor de llama y/o el termopar/termopila, así como llega al quemador.
5. Si su electrodoméstico está equipado con una barrera de seguridad, es posible que sea necesario limpiarlo debido al exceso de pelusa o polvo de las alfombras, las mascotas, etc. Simplemente aspire con el accesorio de cepillo.
6. Si su electrodoméstico está equipado con puertas de alivio, asegúrese de que el sistema funcione de manera efectiva. Verifique que la junta no esté desgastada o dañada. Reemplace si es necesario.
7. Reemplazar thecleanedglass F medios ailuretoproper - Si coloca los medios de comunicación en forma horizontal, puede generar hollín que se puede distribuir en el área de vivienda circundante, dentro de la cámara de combustión y en las superficies exteriores que rodean la terminación de la ventilación.
8. Verifique que el quemador principal se encienda completamente en todos los puertos cuando se enciende. Un período de iluminación total de 5 a 10 segundos es satisfactorio. Si la ignición tarda más consulte a su concesionario/distribuidor local autorizado.
9. Inspeccione visualmente el aparato en busca de acumulación de carbón. Con un batidor pequeño o un cepillo, retire el carbón y aspire o barra con la basura.

10 SOLUCIÓN DE PROBLEMAS

⚠ ADVERTENCIA: Apague el gas y la energía eléctrica antes de dar servicio al aparato.

⚠ ADVERTENCIA: El aparato puede tener calor. No realice el mantenimiento hasta que el aparato se haya enfriado.

⚠ ADVERTENCIA: Al dar servicio al control, etiquete todos los cables antes de desconectarlos. Los errores de cableado pueden provocar un funcionamiento inadecuado y peligroso. Verificar el funcionamiento correcto después del servicio.

⚠ ADVERTENCIA: No pinte el conjunto del piloto.

⚠ PRECAUCIÓN: No use limpiadores abrasivos en el vidrio.

FALLA OBSERVADA	Causa posible	RECURSO
El piloto no enciende y/o hace ruido sin chispa en el quemador del piloto.	1. Baterías bajas o agotadas	1. Revisa las baterías
	2. Cableado	2. Verifique que los cables del sensor y del encendedor estén conectados a los terminales correctos (no invertidos) en el módulo. NOTA: El sensor tiene una conexión de 3/16" (4,8 mm) y el encendedor tiene una conexión de 1/8" (3,2 mm).
	3. Conexión suelta	3. Verifique que no haya conexiones sueltas, cortocircuitos eléctricos en el cableado o conexiones a tierra de ningún objeto metálico.
	4. Módulo	4. Gire el interruptor de ENCENDIDO/APAGADO a la posición de APAGADO. Retire el cable de encendido del módulo. Coloque el interruptor de ENCENDIDO/APAGADO en la posición de ENCENDIDO. Sostenga un cable conectado a tierra a aproximadamente 3/16" (4,8 mm) del terminal del encendedor (chispa) en el módulo. Si no hay chispa, reemplace el módulo de terminales del encendedor. Si hay una chispa, la terminal del encendedor está bien.
	5. El espacio de chispa del encendedor es incorrecto	5. El espacio de chispa del encendedor debe ser de 1/8" (3,2 mm).
	6. Electrodo	6. Inspeccione el conjunto del piloto en busca de un cable en cortocircuito o un aislante agrietado alrededor del electrodo.
	7. Una conexión en corto o suelta	7. Retire y vuelva a instalar el arnés de cableado que se conecta al módulo. Retire y verifique la continuidad de cada cable en el arnés de cableado.
	8. Cableado del interruptor inadecuado	8. Solucione los problemas del sistema con el interruptor de ENCENDIDO/APAGADO más simple.
	9. El módulo no está conectado a tierra	9. Verifique que los conjuntos de válvula y piloto estén debidamente conectados a tierra al chasis de metal del aparato.
Pilot Sparks pero no enciende.	1. Suministro de gas	1. Verifique que la válvula de bola de la línea de entrada de gas esté abierta. Verifique que la presión de entrada esté dentro de los límites aceptables. La presión de entrada no debe exceder 14" wc (34.9mb).
	2. Sin propano líquido/gas LP	2. Llene el tanque de propano líquido/LP.

FALLA OBSERVADA	Causa posible	RECURSO
El carbono se deposita en los medios de vidrio o en las superficies de la cámara de combustión.	1. El obturador de aire está bloqueado	1. Asegúrese de que la abertura del obturador de aire esté libre de pelusas u otras obstrucciones.
	2. La llama incide sobre el medio de vidrio o la cámara de combustión	2. Verifique que los medios de vidrio estén colocados correctamente. Obturador de aire abierto para aumentar el aire primario. Verifique la velocidad de entrada, la presión del múltiple y el tamaño del orificio como se especifica en este manual.
Continúa la chispa y el piloto enciende, pero el quemador principal no se enciende.	1. Conexión corta o suelta en la varilla del sensor	1. Verifique todas las conexiones. Verifique que todas las conexiones del conjunto piloto estén apretadas y que no estén conectadas a tierra con ningún metal.
	2. Mala rectificación de la llama o varilla del sensor contaminada	2. Verifique que la llama esté envolviendo la varilla del sensor. Esto aumentará la rectificación de la llama. Verifique que esté instalado el orificio piloto correcto y que la presión del gas de entrada sea la correcta. (NOTA: La llama transporta la corriente de rectificación, no el gas. Si la llama se eleva desde la cubierta del piloto, el circuito está roto. Un orificio incorrecto o una presión de entrada demasiado alta pueden hacer que el piloto se eleve). La varilla del sensor puede necesitar limpieza.
	3. Conexión a tierra deficiente entre el conjunto del piloto y la válvula de gas	3. Verifique que el arnés de cables esté firmemente conectado al módulo. Verifique que el aislante cerámico alrededor de la varilla del sensor no esté agrietado, dañado o suelto. Verifique la conexión de la varilla del sensor al cable del sensor.
	4. Varilla piloto o sensor dañada	4. Limpie la varilla del sensor con una tela de esmeril para eliminar cualquier contaminación que pueda haberse acumulado en la varilla del sensor. Verifique la continuidad con un multímetro con los ohmios configurados en el rango más bajo. Compruebe si hay un cable en cortocircuito o un aislador agrietado.
	5. El piloto ha sido pintado.	5. Con un trozo de papel de lija o tela de esmeril, retire la pintura de la cubierta del piloto, el encendedor y el sensor de llama.
	6. Cableado/conexión	6. Inspeccione todos los cables y asegúrese de que las conexiones estén apretadas. Verifique que todo el cableado esté instalado exactamente como se especifica.
	7. Mazo de cables	7. Inspeccione el arnés de cableado y verifique que esté firmemente conectado al módulo. Verifique que todos los cables estén conectados en el orden correcto. Ver *Diagrama de cableado*, página 28.
Luz piloto. Deja de generar chispas/el piloto permanece encendido pero el quemador no se enciende.	1. El piloto ha sido pintado.	1. Con un trozo de papel de lija o tela esmeril, retire la pintura de la cubierta del piloto, el encendedor y el sensor de llama.

11 INFORMACIÓN DE GARANTÍA

Troncos refractarios:

Registros de gas de Gran cañón, los registros tienen una garantía de por vida contra cualquier defecto de fabricación o rotura, siempre que los productos estén instalados en el interior. En caso de que se produzca un defecto o una rotura, habrá un reemplazo disponible para que lo recoja el distribuidor en el que se compró originalmente el juego de troncos. Esta garantía no cubre roturas causadas por un manejo excesivo una vez instalado yencendido. Los troncos instalados al aire libre tienen una garantía de (5) años. Esta garantía se limita únicamente al comprador original.

Quemador:

Los quemadores Gran cañón Gas Logs tienen una garantía de por vida contra defectos de fabricación o roturas, siempre que el aparato sea instalado en el interior y por un instalador profesional. En el caso de que ocurra un defecto o una rotura, habrá un reemplazo disponible para que lo recoja del distribuidor en el que se compró originalmente el quemador. Esta garantía se limita únicamente al comprador original. Los quemadores de interior instalados en el exterior tienen una garantía de (1) año.

Eléctrico y Válvulas:

Las válvulas, los controles remotos y los receptores de Gran cañón Gas Logs tienen una garantía de (2) años contra roturas o defectos a partir de la fecha de compra, por parte del comprador original, y deben ser instalados por un instalador profesional con licencia. Esta garantía solo cubre el uso con quemadores de Gran cañón Gas Logs y registros En el caso de que ocurra un defecto o una rotura, habrá un reemplazo disponible para que lo recoja el distribuidor donde se compró originalmente el quemador. Las baterías no están cubiertas por esta garantía. Los conjuntos piloto ODS tienen una garantía de (1) año.

TARJETA DE GARANTÍA

Complete esta tarjeta de garantía y envíela por correo a Gran Cañón Gas Logs para recibir un reclamo de garantía

Comprado en (nombre de la sala de exposición)_____

Estado de la Ciudad_____

Día mes año _____

Modelo comprado_____

TU INFORMACIÓN

Nombre: _____

Estado de la Ciudad_____

Número de teléfono_____**Correo electrónico** _____

Fecha de instalación _____

NO VOLVER A

¡ALMACENAR!

PARE, LLÁMENOS PRIMERO

Para obtener ayuda inmediata con la instalación, información del producto o si su producto llega dañado, visite nuestra página y contáctenos:

www.lacasadelaschimeneas.com.mx

NUESTRO PERSONAL ESTÁ LISTO PARA BRINDAR ASISTENCIA

Sala de exhibición 1

Centro comercial Interlomas

Teléfono: 01 (55) 52906266
Blv. Interlomas No. 5, sección y local 7
Col. Lomas Anahuac, C.P. 52786, entre
Magnocentro y Blv. Interlomas
Huixquilucan, Edo. de México

Sala de exhibición 2

Centro comercial Plaza Victoria

Teléfono: 01 (55) 52472032
Av. Jesús del Monte No. 39, interior 29
Col. Jesús del Monte, C.P. 52764
Huixquilucan, Edo. de México

Sala de exhibición 3

Centro Comercial Espacio Esmeralda

Teléfono: 01 (55) 53080202
Av. Dr. Jorge Jiménez Cantú S/N
Fraccionamiento Bosque Esmeralda, Local 32
(donde Walmart)
Huixquilucan, Edo. de México, C.P. 52930